Quantum

Guide d'utilisation Guide d'utilisation Guide d'utilisation Guide d'utilisation

DDS-4/DAT 72

DDS-4/DAT 72

50002761

Quantum Guide d'utilisation de l'autochargeur DDS-4/DAT 72, 50002761, Mai 2005
Fabriqué aux États-Unis.

Le présent manuel est fourni « en l'état », sans aucune garantie expresse ou tacite, et notamment sans garantie tacite de qualité marchande ou d'aptitude à l'emploi. Quantum Corporation peut modifier la présente publication à tout moment et sans préavis.

DÉCLARATION SUR LES DROITS D'AUTEUR

Copyright 2005 - Quantum Corporation. Tous droits réservés.

Les droits de copie du présent manuel sont soumis à la loi sur les droits d'auteur. Toute copie ou adaptation sans l'autorisation écrite préalable de Quantum Corporation est interdite par la loi et constitue une infraction répréhensible de la loi.

DÉCLARATION SUR LA MARQUE COMMERCIALE

Quantum et son logo sont des marques déposées de Quantum Corporation. D'autres marques appartenant à d'autres sociétés peuvent être mentionnées.

Sommaire

Préface **xi**

Chapitre 1 **Introduction, installation et démarrage rapide** **1**

Introduction 2
Caractéristiques 3
Applications 4
Composants des lecteurs de bande 5
Installation du lecteur de bande interne 5
Installation du lecteur de bande externe 6

Chapitre 2 **Installation des lecteurs de bande internes** **9**

Déballage 10
Il vous faut aussi 11
Pour éviter les décharges électrostatiques 11
Résumé de l'installation 12
Rassemblement des outils nécessaires 12

Vérification des paramètres par défaut du lecteur 13
ID SCSI 16
Vérification de la parité 18
Alimentation de terminaison 18
Compression des données 19
Système de reconnaissance des médias (lecteurs DDS-4 uniquement) 19
Test d'autodiagnostic 20
Système d'exploitation hôte 20
Configuration de SCSI large/étroit (lecteurs DDS-4 uniquement) 22
ID du fabricant 23
Recueil des informations sur le lecteur 23
Accès à l'intérieur de l'ordinateur 23
Montage du lecteur de bande interne 24
Montage du lecteur dans une baie de lecteur de 3,5 pouces 25
Montage du lecteur dans une baie de lecteur de 5,25 pouces 26
Connexion d'un câble SCSI 27
Connexion à un connecteur SCSI large 28
Connexion à un connecteur SCSI étroit 29
Vérification de la terminaison SCSI 29
Connexion d'un câble d'alimentation 30
Fin de l'installation 31
Enregistrement de votre lecteur de bande 32

Chapitre 3 Installation de lecteurs de bande externes 33

Déballage 34
Il vous faut aussi 34
Installation 35
Vérification des paramètres par défaut du lecteur 35
ID SCSI 36
Vérification de la parité 37
Compression des données 37
Système de reconnaissance des médias (lecteurs DDS-4 uniquement) 37
Test d'autodiagnostic 38
Système d'exploitation hôte 38
Recueil des informations sur le lecteur 38
Connexion d'un câble SCSI 38

Connexion à un connecteur SCSI large 39
Connexion à un connecteur SCSI étroit 40
Vérification de la terminaison SCSI 40
Connexion d'un câble d'alimentation 41
Fin de l'installation 42
Enregistrement de votre lecteur de bande 43

Chapitre 4 Utilisation de votre lecteur de bande 45

Utilisation du média approprié 45
Manipulation des cartouches 46
Chargement d'une cartouche 48
Initialisation d'une cartouche vierge 48
Éjection d'une cartouche 49
Protection contre l'écriture d'une cartouche DDS 50
Nettoyage des têtes de bande 51

Chapitre 5 Présentation des voyants DEL de lecteur 53

Voyants DEL du panneau avant 54
Résumé des voyants DEL 55
Voyant DEL de nettoyage 55
Voyant DEL de média 57
Voyant DEL de lecteur 57

Chapitre 6 Dépannage 59

Pièces manquantes ou endommagées 60
Problèmes d'ID SCSI 60
Problèmes de terminaison SCSI 60
Problèmes matériels de montage 61
Le lecteur ne fonctionne pas 61
Le test d'autodiagnostic échoue 61
L'ordinateur ne démarre pas 62
L'ordinateur ne reconnaît pas le lecteur 62

Le programme de sauvegarde ne reconnaît pas le lecteur.....63
Erreur d'écriture 63
Erreur matérielle.....64

Annexe A **Chargement des révisions de micrologiciel** **65**

Méthodes de mise à niveau du micrologiciel.....65
Utilisation de cartouches micrologicielles 66

Index **69**

Figures

Figure 1 Lecteurs traités dans ce guide d'utilisation 2

Figure 2 Composants du panneau avant..... 5

Figure 3 Réglage par défaut des cavaliers du lecteur de bande interne 15

Figure 4 Paramètres des commutateurs du lecteur de bande interne 16

Figure 5 Montage d'un lecteur de bande interne 25

Figure 6 Trous de montage du lecteur de bande interne pour une installation dans une baie de 3,5 pouces..... 26

Figure 7 Trous de montage du lecteur de bande interne pour une installation de 5,25 pouces 27

Figure 8 Connecteur d'interface SCSI du lecteur de bande interne.... 28

Figure 9 Deux exemples de terminaisons SCSI pour les lecteurs de bande internes..... 30

Figure 10 Connecteur d'alimentation du lecteur de bande interne..... 31

Figure 11 Panneau arrière du lecteur de bande externe..... 37

Figure 12 Deux exemples de terminaisons SCSI pour les lecteurs de bande externes 41

Figure 13 Chargement d'une cartouche..... 48

Figure 14 Bouton d'éjection du panneau avant du lecteur.....49
Figure 15 Protection contre l'écriture d'une cartouche DDS.....50
Figure 16 Voyants DEL du panneau avant sur le lecteur interne 54

Tableaux

Tableau 1 Capacité et taux de transfert des DDS-4 et DAT 72 4

Tableau 2 Paramètres par défaut du lecteur de bande interne..... 13

Tableau 3 ID SCSI et réglages des cavaliers correspondants 17

Tableau 4 Systèmes d'exploitation hôtes et réglages de commutateurs correspondants..... 21

Tableau 5 Paramètres par défaut du lecteur de bande externe 36

Tableau 6 Conformité des lecteurs et des médias qu'ils prennent en charge..... 46

Tableau 7 Consignes pour les cartouches 47

Tableau 8 Résumé rapide des voyants DEL 55

Tableau 9 Voyant DEL de nettoyage 56

Tableau 10 Voyant DEL de média..... 57

Tableau 11 Voyant DEL de lecteur..... 58

Préface

Vous avez acheté le lecteur de stockage de données numériques (DDS) le meilleur et le plus fiable du marché. Une fois de plus, Quantum, le leader de l'industrie, a révolutionné le stockage avec les modèles de lecteurs DDS-4 et DAT 72. Les lecteurs DAT 72 et DDS-4 DDS témoignent du soin avec lequel Quantum conçoit des lecteurs de bande fiables, durables et de pointe.

Clientèle

Ce manuel a été écrit pour les propriétaires et les opérateurs des lecteurs DDS-4 et DAT 72.

Ce guide a été écrit pour les utilisateurs quotidiens des lecteurs en vue de leur configuration initiale et de leur maintenance.

But

Ce guide d'utilisation décrit comment installer, configurer et réviser les lecteurs de bande DDS-4 et DAT 72 externes et internes. Veuillez lire attentivement les différents chapitres et annexes, et conserver ce manuel pour pouvoir vous y référez ultérieurement.

Ce document fournit des informations sur les lecteurs DDS-4 et DAT 72, y compris :

- Guide d'installation rapide
- Installation des lecteurs de bande (spécifique aux lecteurs internes et externes)
- Opérations de base du lecteur de bande
- Présentation des voyants DEL
- Guide de dépannage.

Structure du document

Ce document est conçu de manière à vous aider à rechercher rapidement les informations dont vous avez besoin pour exécuter et faire fonctionner votre lecteur DDS-4 ou DAT 72.

Le présent document est organisé comme suit :

- Le chapitre 1, Introduction, installation et démarrage rapide contient une présentation du produit et des instructions de démarrage rapide pour installer et exécuter les lecteurs le plus rapidement possible.
- Le chapitre 2, Installation des lecteurs de bande internes décrit comment installer les lecteurs DDS-4 et DAT 72 internes.
- Le chapitre 3, Installation de lecteurs de bande externes décrit comment installer les lecteurs de bande externes.
- Le chapitre 4, Utilisation de votre lecteur de bande décrit comment utiliser les lecteurs.
- Le chapitre 6, Dépannage décrit les voyants DEL du panneau avant des lecteurs.
- L'annexe A, Chargement des révisions de micrologiciel explique comment mettre à niveau le micrologiciel du lecteur de bande.

Un index détaillé se trouve à la fin du document.

Conventions typographiques

Les conventions suivantes ont été utilisées dans ce manuel :

Remarque : Les remarques contiennent des informations importantes concernant le thème principal.

Attention ! Les messages « Attention » indiquent des risques de dommages matériels et ont pour but d'éviter d'endommager l'équipement.

Avertissement : Les encadrés « Avertissement » signalent des dangers potentiels pour la sécurité des personnes et sont destinés à prévenir les accidents.

Ce manuel utilise les conventions suivantes :

- Côté droit de la bibliothèque — fait référence au côté droit lorsque vous êtes face au composant décrit.
- Côté gauche de la bibliothèque — fait référence au côté gauche lorsque vous êtes face au composant décrit.

Documents associés

Les documents relatifs aux lecteurs DDS-4 et DAT 72 sont présentés ci-dessous :

Reportez-vous aux manuels de produit appropriés pour obtenir des informations sur vos lecteurs de bande et vos cartouches.

Caractéristique SCSI-2

La caractéristique SCSI-2 est la Norme nationale américaine proposée pour les systèmes d'informations. Date : 9 mars 1990. Des copies sont disponibles auprès de :

Global Engineering Documents
15 Inverness Way, East
Englewood, CO 80112
(800) 854-7179 ou (303) 397-2740

Références

Coordonnées de la société Quantum :

Siège de Quantum

Pour commander la documentation portant sur les lecteurs DDS-4, DAT 72 ou d'autres produits, contactez :

Quantum Corporation
P.O. Box 57100
Irvine, CA 92619-7100
(949) 856-7800
(800) 284-5101

Publications techniques

Pour vos commentaires sur la documentation existante, envoyez un e-mail à :

doc-comments@quantum.com

Page d'accueil de Quantum

Visitez le site Web de Quantum à l'adresse :

http://www.quantum.com

Assistance clientèle

L'assistance clientèle de Quantum offre un service d'assistance ouvert 24h/24 et accessible aux numéros suivants :

Amérique du Nord/Sud :	(949) 725-2100 ou (800) 284-5101
Asie/Pacifique :	+ 61 7 3839 0988
Europe/Moyen-Orient/Afrique :	+ 44 (0) 1256 848748

Numéros de fax du département de l'assistance clientèle à :

Amérique du Nord/Sud :	(949) 725-2176
Asie/Pacifique :	+ 61 7 3839 0955
Europe/Moyen-Orient/Afrique :	+ 44 (0) 1256 848777

Adresses e-mail du service de l'assistance clientèle :

Amérique du Nord/Sud :	www.quantum.com/askaquestion
Asie/Pacifique :	apachelp@quantum.com
Europe/Moyent-Orient/Afrique :	eurohelp@quantum.com

Chapitre 1

Introduction, installation et démarrage rapide

Ce chapitre présente vos lecteurs de bande internes ou externes et fournit les instructions d'installation rapide pour les installer et les configurer le plus rapidement possible.

Les sujets abordés dans ce chapitre sont :

- Introduction
- Caractéristiques
- Composants des lecteurs de bande
- Installation du lecteur de bande interne
- Installation du lecteur de bande externe

Remarque :	Pour plus d'informations, consultez le chapitre 3 pour obtenir les instructions d'installation relatives au pilote interne ou le chapitre 4 pour obtenir celles relatives au pilote externe.

Introduction

Vous avez acheté le lecteur de stockage de données numériques (DDS) le meilleur et le plus fiable du marché. Une fois de plus, Quantum, le leader de l'industrie, a révolutionné le stockage avec les modèles de lecteurs DDS-4 et DAT 72. Les lecteurs DAT 72 et DDS-4 DDS témoignent du soin avec lequel Quantum conçoit des lecteurs de bande fiables, durables et de pointe.

Conçus pour les environnements informatiques qui requièrent un stockage de données haute capacité ultra-performant, les lecteurs DDS-4 et DAT 72 sont basés sur un mécanisme de 3,5 pouces et disponibles en lecteurs de bande externes ou internes (voir figure 1). Les lecteurs combinent la technologie de bande audionumérique (DAT), l'enregistrement à haute densité et les capacités de compression de données matérielles avec le design réputé de Quantum en matière informatique pour fournir des caractéristiques de fiabilité et de performances sans égales chez les produits DDS.

Figure 1 Lecteurs traités dans ce guide d'utilisation

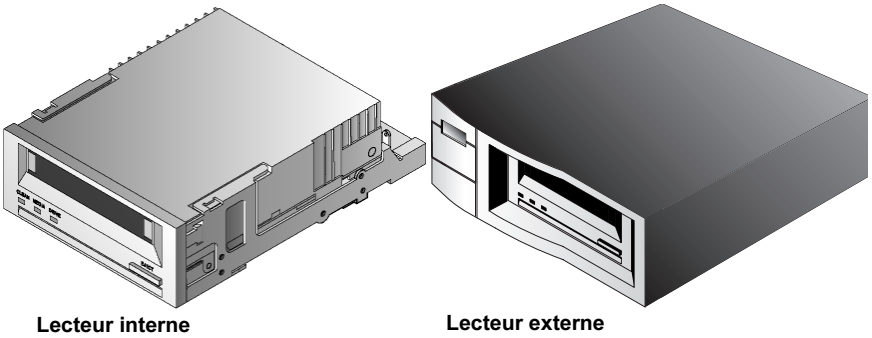

Caractéristiques

La liste suivante résume les caractéristiques principales des lecteurs DDS-4 et DAT 72.

- Compatibilité
  - DDS-4 : prise en charge des formats d'enregistrement DDS-2, DDS-3 et DDS-4
  - DAT 72 : prise en charge des formats d'enregistrement DDS-3, DDS-4 et DDS de 5e génération
- Connexion SCSI Ultra large / LVD
- Trois tailles de châssis pratiques :
  - Châssis interne de 3,5 pouces pour une installation dans un espace de mi-hauteur de 3,5 pouces
  - Lecteur de mi-hauteur de 3,5 pouces assemblé en usine avec des supports de montage de 5,25 pouces et un cadre avant pour une installation dans un espace de mi-hauteur de 5,25 pouces
  - Sous-système externe équipé d'un bloc d'alimentation universel à détection automatique intégré
- Prise en charge de diverses capacités de stockage de données natives (voir Tableau 1)
- Taux de transfert à haute vitesse pour des sauvegardes rapides (voir Tableau 1)
- Matériel DDS-DC intégré sophistiqué utilisant la compression de données Lempel-Ziv (DCLZ), qui double la capacité non comprimée du lecteur (par exemple, un lecteur de 20 Go sans compression peut contenir 40 Go avec compression) ; (voir Tableau 1).
- Taux de transfert en rafales SCSI à haute performance
- Trois niveaux de code de correction d'erreur (ECC) et design à quatre têtes pour la détection d'erreur de lecture après écriture (RAW) et la correction (taux d'erreur incorrigible inférieur à 1 sur 1015 bits)
- Préamplificateur « volant » pour un rapport signal/bruit supérieur
- Mémoire flash pour stocker les paramètres de configuration et permettre les mises à niveau du micrologiciel sur site

- Test d'auto-diagnostic
- Mécanisme scellé et composants de manipulation de bande les plus évolués pour une plus longue durée de vie et une meilleure protection contre les poussières

Applications

Les lecteurs DAT 72 et DDS-4 sont idéals comme applications de station de travail, de serveur, de réseau ou d'entreprise. Ces applications comprennent, entre autres :

- La sauvegarde des disques fixes à haute capacité
- L'échange de données entre systèmes
- Les serveurs de réseau
- La collection de données en ligne
- Le stockage secondaire « near-line » pour tous types d'informations textuelles, graphiques ou multimédia
- L'archivage

Capacité et taux de transfert

Tableau 1 Capacité et taux de transfert des DDS-4 et DAT 72

Caractéristiques	DDS-2*	DDS-3	DDS-4	DDS de 5e génération**
Longueur des bandes (en mètres)	120	125	150	170
Capacité native (en Go)	4	12	20	36
Capacité compressée (en Go)	8	24	40	72
Taux de transfert natif (en Mo/s)	1,375	2,75	2,75	3,5

* Uniquement pour les lecteurs DDS-4
** Uniquement pour les lecteurs DAT 72

Composants des lecteurs de bande

La figure 2 illustre les principaux composants des lecteurs de bande.

Figure 2 Composants du panneau avant

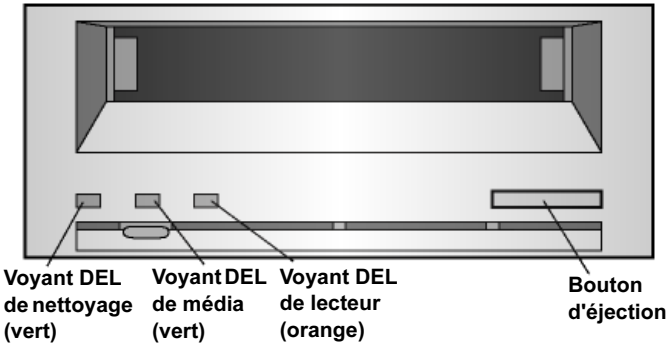

Installation du lecteur de bande interne

Utilisez la procédure suivante pour installer le lecteur de bande interne. Imprimez cette page et cochez les étapes au fur et à mesure qu'elles sont terminées. Si vous avez besoin d'informations supplémentaires pour une étape, reportez-vous à la section indiquée dans l'étape.

1. Déballez le contenu du carton du lecteur et vérifiez qu'il n'y a pas de pièces manquantes ou endommagées.
2. Identifiez les autres éléments nécessaires à l'installation.
3. Rassemblez les outils dont vous aurez besoin pour l'installation.
4. Prenez les précautions contre l'électricité statique nécessaires lorsque vous manipulez le lecteur de bande interne.
5. Vérifiez les paramètres par défaut du lecteur et changez-les au besoin :
   - ID SCSI : 6
   - Contrôle de parité : activé

- Alimentation de terminaison : désactivée
- Compression des données : activée
- Reconnaissance des médias (lecteurs DDS-4 uniquement) : activée
- Test d'autodiagnostic : activé
- Système d'exploitation hôte : Windows 98/Me/XP/NT/2000/2003 Server
- Compatibilité d'interface SCSI (lecteurs DDS-4 uniquement) : SCSI large
- ID fournisseur : SEAGATE DAT

6. Éteignez l'ordinateur, retirez ses panneaux et le câble d'alimentation, et sélectionnez une baie de montage pour le lecteur. Selon votre lecteur, sélectionnez une baie de 3,5 pouces ou de 5,25 pouces.
7. Montez le lecteur dans la baie et fixez-le avec les vis fournies.
8. Raccordez un câble d'interface SCSI au lecteur.
9. Assurez-vous que le lecteur de bande interne n'est pas le dernier périphérique sur le bus SCSI (le lecteur n'a pas de terminaison SCSI).
10. Raccordez un câble d'alimentation au lecteur.
11. Remettez les panneaux de l'ordinateur et son câble d'alimentation en place, allumez l'ordinateur et vérifiez que le lecteur de bande interne fonctionne correctement.
12. Enregistrez votre lecteur de bande.

Installation du lecteur de bande externe

Utilisez la procédure suivante pour installer le lecteur de bande externe. Imprimez cette page et cochez les étapes au fur et à mesure qu'elles sont terminées. Si vous avez besoin d'informations supplémentaires pour une étape, reportez-vous à la section indiquée dans l'étape.

1. Déballez le contenu du carton du lecteur et vérifiez qu'il n'y a pas de pièces manquantes ou endommagées.
2. Identifiez les autres éléments nécessaires à l'installation.

3 Vérifiez les paramètres par défaut du lecteur et changez-les au besoin :

- ID SCSI : 6
- Contrôle de parité : activé
- Alimentation de terminaison : fournie au bus SCSI
- Compression des données : activée
- Reconnaissance des médias (lecteurs DDS-4 uniquement) : activée
- Test d'autodiagnostic : activé
- Système d'exploitation hôte : Windows 98/Me/XP/NT/2000/2003 Server
- Compatibilité d'interface SCSI (lecteurs DDS-4 uniquement) : SCSI large
- ID fournisseur : SEAGATE DAT

4 Raccordez un câble d'interface SCSI au lecteur.

5 Vérifiez la terminaison SCSI.

6 Raccordez un câble d'alimentation au lecteur.

7 Allumez l'ordinateur, allumez le lecteur de bande externe et vérifiez que le lecteur de bande externe fonctionne correctement.

8 Enregistrez votre lecteur de bande.

Chapitre 2

Installation des lecteurs de bande internes

Ce chapitre décrit comment installer les lecteurs DDS-4 et DAT 72 internes.

Les sujets abordés dans ce chapitre sont :

- Déballage
- Il vous faut aussi
- Pour éviter les décharges électrostatiques
- Résumé de l'installation
- Rassemblement des outils nécessaires
- Vérification des paramètres par défaut du lecteur
- ID SCSI
- Vérification de la parité
- Alimentation de terminaison
- Compression des données
- Système de reconnaissance des médias (lecteurs DDS-4 uniquement)
- Test d'autodiagnostic
- Système d'exploitation hôte
- Configuration de SCSI large/étroit (lecteurs DDS-4 uniquement)

- ID du fabricant
- Recueil des informations sur le lecteur
- Accès à l'intérieur de l'ordinateur
- Montage du lecteur de bande interne
- Connexion d'un câble SCSI
- Vérification de la terminaison SCSI
- Connexion d'un câble d'alimentation
- Fin de l'installation
- Enregistrement de votre lecteur de bande

Remarque : Si vous disposez d'un lecteur externe, reportez-vous au chapitre 4 pour obtenir les instructions d'installation.

Déballage

Avant de déballer le contenu de la boîte du lecteur, inspectez la boîte pour voir si elle a été endommagée. Si c'est le cas, prévenez immédiatement la société de livraison.

En déballant la boîte, comparez les éléments reçus avec ceux de la liste d'expédition. Si des éléments manquent ou sont endommagés, contactez le fournisseur immédiatement.

Remarque : Les lecteurs de bande internes sont disponibles en deux configurations de montage, une pour les baies de mi-hauteur de 3,5 pouces et l'autre pour les baies de mi-hauteur de 5,25 pouces. Ces deux lecteurs sont identiques, si ce n'est que le lecteur conçu pour les installations de 5,25 pouces est équipé de pattes de fixation de chaque côté et que son cadre avant est différent.

Il vous faut aussi

En plus des éléments fournis avec le lecteur de bande interne, vous aurez besoin des éléments suivants pour installer votre lecteur de bande interne :

- Un adaptateur de bus hôte SCSI installé et configuré correctement dans un ordinateur hôte
- Une baie de mi-hauteur de 3,5 pouces ou de 5,25 pouces
- Une nappe SCSI
- Un logiciel d'application de sauvegarde qui prend en charge le lecteur de bande interne. Vous trouverez une liste des toutes dernières applications logicielles de sauvegarde testées avec les lecteurs de bande DDS-4 et DAT 72 internes sur notre site Web à l'adresse www.quantum.com/support.

Pour éviter les décharges électrostatiques

Votre lecteur de bande interne est doté de composants très sensibles aux décharges électrostatiques (ESD). Soyez très prudent lorsque vous manipulez le lecteur pour qu'il ne soit pas endommagé par les ESD.

Avant de le manipuler, lisez ces instructions sur les ESD pour ne pas endommager le lecteur.

- Portez un bracelet de mise à la terre antistatique ou prenez d'autres précautions du même genre contre les ESD lorsque vous travaillez sur le lecteur. Le bracelet doit bien toucher la peau de votre poignet. Ne retirez le bracelet de votre poignet que lorsque vous avez fini de travailler sur le lecteur.
- Évitez que le lecteur ne touche les autres périphériques et vos vêtements. Le bracelet ne protège le matériel que des tensions électrostatiques de votre corps ; les tensions électrostatiques de vos vêtements peuvent toujours provoquer des dommages.
- Quand le lecteur n'est pas utilisé, placez-le dans sa housse antistatique.

- Avant de retirer le lecteur de la housse antistatique, touchez une surface métallique ou reliée à la terre pour décharger votre corps de toute électricité statique susceptible de s'y être accumulée.
- Ne tenez le lecteur que par ses bords. Évitez de toucher les parties exposées de la carte à circuits imprimés.
- Placez toujours le lecteur sur ou dans la housse antistatique pour diminuer le risque de dommage électrostatique.

Résumé de l'installation

Les étapes suivantes résument la procédure d'installation du lecteur de bande interne.

1. Rassemblez les outils nécessaires
2. Vérifiez les paramètres par défaut du lecteur.
3. Consignez les informations relatives à votre lecteur.
4. Accédez à l'intérieur de l'ordinateur.
5. Montez le lecteur dans la baie de montage de l'ordinateur
6. Raccordez un câble d'interface SCSI
7. Raccordez un câble d'alimentation
8. Terminez l'installation et vérifiez-la

Rassemblement des outils nécessaires

Avant de poursuivre l'installation, rassemblez les outils nécessaires à l'installation du lecteur de bande interne dans la baie de montage de l'ordinateur. La liste suivante identifie certains des outils nécessaires. Il se peut que vous ayez besoin d'autres articles pour votre installation particulière.

- Tournevis cruciforme

- Tournevis à lame plate si l'ordinateur a des vis fendues
- Tournevis Torx, si l'ordinateur a des vis Torx
- La documentation de l'ordinateur, pour la consulter pendant l'installation.

Vérification des paramètres par défaut du lecteur

Votre lecteur de bande interne dispose de plusieurs paramètres par défaut. Ces paramètres sont configurés avec des cavaliers et des commutateurs.

- Les cavaliers se trouvent à l'arrière du lecteur, entre le connecteur d'interface SCSI et le connecteur d'alimentation
- Les commutateurs se trouvent en dessous du lecteur. Si vous changez le réglage d'un commutateur, vous devez éteindre le lecteur puis le rallumer pour que le nouveau réglage devienne effectif.

Vous devrez peut-être modifier ces paramètres pour qu'ils s'adaptent à vos besoins. Vérifiez les paramètres par défaut du tableau 2 pour déterminer s'ils conviennent ou s'il faut les changer.

- Si vous n'avez pas besoin de les changer, passez à la section Accès à l'intérieur de l'ordinateur.

Tableau 2 Paramètres par défaut du lecteur de bande interne

Paramètre	Paramétrage par défaut	Broches de cavalier/ Commutateurs
ID SCSI	6	Broches de cavaliers : 1 et 2, 3 et 4, 5 et 6, 7 et 8
Vérification de la parité	Activée	Broches de cavalier 9 et 10
Alimentation de terminaison	Désactivée	Broches de cavalier 11 er 12

Paramètre	Paramétrage par défaut	Broches de cavalier/ Commutateurs
Compression des données	Activée	Commutateurs 1 et 2
Vérification du système de reconnaissance des médias (lecteurs DDS-4 uniquement)	Activée	Commutateur 3
Diagnostic de l'auto-test de démarrage	Activé	Commutateur 4
Système d'exploitation hôte	Microsoft Windows 98/Me/ XP/NT/2000/ 2003 Server	Commutateurs 5 et 8
Compatibilité d'interface SCSI (lecteurs DDS-4 seulement)	SCSI large (LVD et une seule terminaison)	Commutateur 9
ID du fabricant	SEAGATE DAT	Commutateur 10

Figure 3 Réglage par défaut des cavaliers du lecteur de bande interne

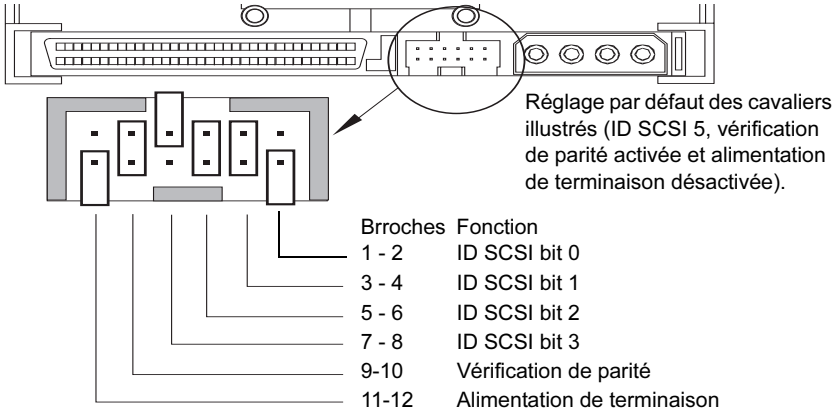

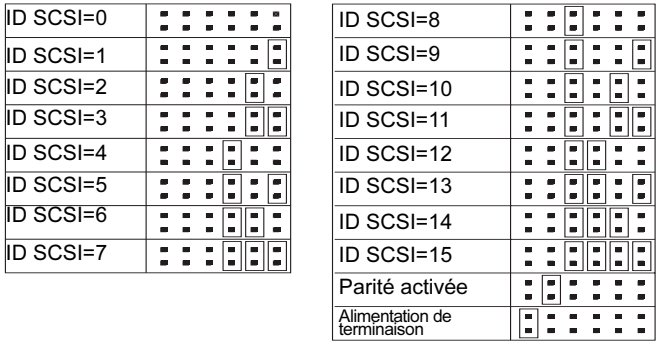

Figure 4 Paramètres des commutateurs du lecteur de bande interne

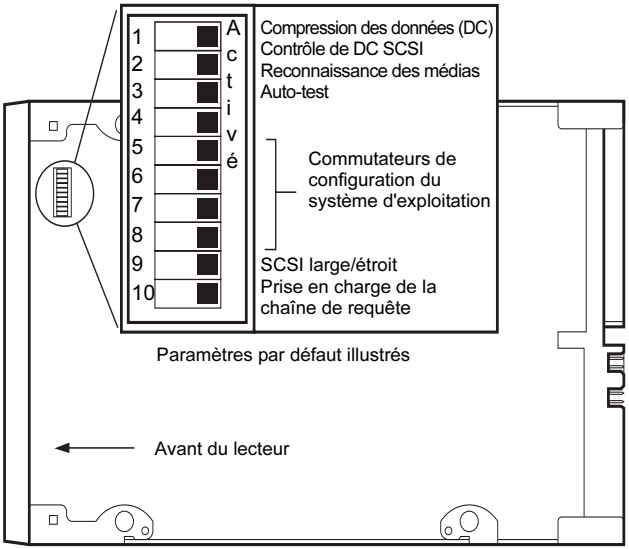

ID SCSI

Broches de cavaliers : 1–2, 3–4, 5–6, 7–8

Paramètre par défaut : ID SCSI 6

Chaque périphérique SCSI sur le bus doit avoir son propre ID. Le lecteur de bande interne est livré avec un ID SCSI de 6 par défaut. Si un autre périphérique SCSI de la chaîne SCSI utilise déjà cet ID, utilisez les broches de cavalier 1–2, 3–4, 5–6 et 7–8 pour changer l'ID SCSI du lecteur. Le tableau 3 répertorie les ID SCSI et les réglages des cavaliers correspondants.

Tableau 3 ID SCSI et réglages des cavaliers correspondants

	Cavaliers			
ID SCSI	**1-2**	**3-4**	**5-6**	**7-8**
0	Ouvert	Ouvert	Ouvert	Ouvert
1	Fermé	Ouvert	Ouvert	Ouvert
2	Ouvert	Fermé	Ouvert	Ouvert
3	Fermé	Fermé	Ouvert	Ouvert
4	Ouvert	Ouvert	Fermé	Ouvert
5	Fermé	Ouvert	Fermé	Ouvert
6 (par défaut)	Ouvert	Fermé	Fermé	Ouvert
7	Fermé	Fermé	Fermé	Ouvert
8	Ouvert	Ouvert	Ouvert	Fermé
9	Fermé	Ouvert	Ouvert	Fermé
10	Ouvert	Fermé	Ouvert	Fermé
11	Fermé	Fermé	Ouvert	Fermé
12	Ouvert	Ouvert	Fermé	Ouvert
13	Fermé	Ouvert	Fermé	Fermé
14	Ouvert	Fermé	Fermé	Fermé
15	Fermé	Fermé	Fermé	Fermé

Remarque : Vous pouvez également changer les ID SCSI en connectant un commutateur de sélection d'adresse SCSI aux broches 1 à 8.

Si vous changez l'ID par défaut du lecteur, évitez d'utiliser les ID SCSI 0 et 1 (en général attribués à un lecteur d'amorçage) et l'ID SCSI 7 (en général attribué aux contrôleurs SCSI ou aux cartes de bus hôte).

Vérification de la parité

Broches de cavalier 9–10 :

Broches 9-10 fermées : vérification de la parité (par défaut) activée

Broches 9-10 ouvertes : vérification de la parité désactivée

Par défaut, la vérification de la parité est activée sur le lecteur de bande interne. Pour la désactiver, retirez la fiche des broches 9 et 10.

Remarque : Quand vous désactivez la vérification de la parité, le lecteur continue à générer un bit de parité.

Alimentation de terminaison

Broches de cavalier 11–12 :

Broches 11-12 fermées : alimentation de terminaison activée

Broches 11-12 ouvertes : alimentation de terminaison (par défaut) désactivée

Par défaut, l'alimentation de terminaison est désactivée sur le lecteur de bande interne. Pour l'activer, placez un cavalier sur les broches 11 et 12.

Remarque : Si vous activez l'alimentation de terminaison, veillez à ne pas court-circuiter le signal TERMPWR à la terre (en inversant la connexion du câble SCSI, par exemple). S'il y a un court-circuit, l'alimentation de terminaison du bus est coupée. Une fois le court-circuit éliminé, un fusible dans le lecteur se rétablit automatiquement et restaure l'alimentation de terminaison.

Compression des données

Paramètres :

Commutateur 1 activé = compression des données matérielles activée (par défaut)

Commutateur 1 désactivé = compression des données matérielles désactivée

Commutateur 2 désactivé = commandes de compression des données SCSI reconnues (par défaut)

Commutateur 2 activé = Ignorer les commandes de compression des données SCSI ignorées

Le lecteur de bande interne est équipé de deux commutateurs pour le contrôle de la compression des données.

Le commutateur 1 détermine si la compression matérielle des données est activée ou désactivée. Par défaut, le commutateur 1 est activé, ce qui active la compression matérielle des données. Pour désactiver la compression matérielle des données, mettez le commutateur 1 sur la position désactivée.

Le commutateur 2 contrôle si les commandes SCSI sont reconnues pour activer ou désactiver la compression matérielle des données. Par défaut, le commutateur 2 est activé, ce qui permet d'utiliser les commandes SCSI pour activer ou désactiver la compression matérielle des données. Pour empêcher que les commandes SCSI n'activent ou ne désactivent la compression matérielle des données, réglez le commutateur 2 en position désactivée.

Lorsque la compression des données est activée, le lecteur compresse toutes les données écrites sur la bande et décompresse celles qui y sont lues. Le degré de compression varie en fonction du type de données traitées.

- Les données qui ont un niveau de redondance élevé, comme les fichiers de base de données structurées ou les fichiers graphiques, ont souvent un rapport de 2/1 ou plus.
- Les données qui ont peu de redondance, comme les programmes exécutables, sont les moins compressées.

Système de reconnaissance des médias (lecteurs DDS-4 uniquement)

Paramètres :

Commutateur 3 activé = MRS (par défaut) activé

Commutateur 3 désactivé = MRS désactivé

Si des médias non DDS sont utilisés, les résultats peuvent paraître satisfaisants, mais les caractéristiques inférieures des médias de ce type peuvent provoquer des problèmes d'intégrité des données. Pour éviter ces problèmes, le lecteur de bande interne fournit un système de reconnaissance des médias (MRS) qui détermine si les cartouches à bande sont conformes à la norme de bande DDS.

Par défaut, le commutateur 3 est activé et active MRS. Avec ce réglage, le lecteur :

- Lit les médias MRS et écrit dessus.
- Lit les médias non MRS mais n'écrit pas dessus.

Pour désactiver MRS, réglez le commutateur 3 sur la position désactivée. Avec ce réglage, le lecteur lit les médias, qu'ils soient MRS ou non, et écrit dessus.

Remarque : Le commutateur 3 est réservé sur les lecteurs internes DAT 72.

Test d'autodiagnostic

Paramètres :

Commutateur 4 activé = le lecteur effectue un test d'autodiagnostic (par défaut)

Commutateur 4 désactivé = le lecteur n'effectue pas le test d'autodiagnostic

Le commutateur 4 active ou désactive les diagnostics de le test d'autodiagnostic que le lecteur effectue lorsqu'on l'allume. Par défaut, le lecteur ne répond aux commandes SCSI qu'après avoir réussi le test d'autodiagnostic (environ 5 secondes). Pour empêcher que le lecteur effectue le test d'autodiagnostic lorsqu'on l'allume, réglez le commutateur 4 sur la position désactivée.

Système d'exploitationhôte

Commutateurs : 5, 6, 7, 8

Paramètre par défaut : Microsoft Windows 98/Me/XP/NT/2000/2003 Server

Les commutateurs 5 à 8 configurent le lecteur de bande interne en fonction du système d'exploitation hôte. Par défaut, ces commutateurs sont tous activés. Ce réglage configure le lecteur pour un système d'exploitation Microsoft Windows 98/Me/XP/NT/2000/2003 Server.

Pour utiliser le lecteur de bande interne avec un autre système d'exploitation :

- Réglez les commutateurs 5 à 8 sur les réglages appropriés.
- Reportez-vous au supplément sur la configuration du lecteur pour le système d'exploitation pour des informations sur les scripts et les autres paramètres pour des systèmes d'exploitation autres que Windows. Ce supplément est disponible sur le CD Tape Resource et à l'adresse www.quantum.com/support.

Tableau 4 Systèmes d'exploitation hôtes et réglages de commutateurs correspondants

	Commutateurs				
Système d'exploitation hôte	**SW5**	**SW6**	**SW7**	**SW8**	**SW10**
Windows NT 4.0 avec l'applet de sauvegarde native et le pilote STDAT4.SYS de Quantum (par défaut).	Activé	Activé	Activé	Activé	Activé
Windows NT 4.0 avec l'applet de sauvegarde native et le pilote 4mmDAT.SYS de Microsoft.	Activé	Activé	Activé	Activé	Désactivé
Novell 4.11 avec l'applet de sauvegarde native et le pilote TAPEDAI ou le pilote NWTAPE postérieur au 3/11/99.	Désactivé	Activé	Activé	Désactivé	Activé
Novell 4.11 avec la sauvegarde native et le pilote NWTAPE postérieur au 3/11/99.	Activé	Activé	Activé	Activé	Désactivé

Commutateurs					
Système d'exploitation hôte	**SW5**	**SW6**	**SW7**	**SW8**	**SW10**
Novell 5.x avec l'applet de sauvegarde native et le pilote NWTAPE.CDM antérieur au 3/11/99.	Désactivé	Activé	Activé	Désactivé	Désactivé
Novell 5.x avec l'applet de sauvegarde native et le pilote NWTAPE.CDM postérieur au 3/11/99.	Activé	Activé	Activé	Activé	Désactivé
DEC UNIX	Désactivé	Activé	Activé	Activé	--
Sun UNIX	Activé	Désactivé	Activé	Activé	--
SGI	Activé	Activé	Activé	Activé	--
HP-UX	Activé	Activé	Désactivé	Activé	--
IBM AIX	Activé	Désactivé	Activé	Désactivé	--
Linux	Activé	Activé	Activé	Activé	--
Installation SCO (ODT et Open Server) avec l'utilitaire MAKDEV.	Désactivé	Activé	Activé	Désactivé	--
SCO UnixWare 7.x	Activé	Activé	Activé	Activé	--

Configuration de SCSI large/étroit (lecteurs DDS-4 uniquement)

Paramètres :

Commutateur 9 activé = mode de fonctionnement SCSI large (par défaut)

Commutateur 9 désactivé = mode de fonctionnement SCSI étroit

Le commutateur 9 active le fonctionnement en mode SCSI large ou étroit. Par défaut, le commutateur 9 est activé et active le fonctionnement en mode SCSI large (16 bits). Pour activer le fonctionnement en mode SCSI

étroit (8 bits), désactivez le commutateur 9. Ceci permet au lecteur DDS-4 d'arrêter l'octet supérieur du bus SCSI.

Remarque : SCSI étroit n'est pas recommandé.
Le commutateur 9 est réservé sur les lecteurs internes DAT 72.

ID du fabricant

Paramètres :

Commutateur 10 activé = ID du fabricant est « SEAGATE DAT » (par défaut)

Commutateur 10 désactivé = ID du fabricant est « ARCHIVE Python »

Le commutateur 10 détermine l'ID du fabricant que le lecteur de bande interne renvoie s'il reçoit une commande de « requête » SCSI. Par défaut, le lecteur renvoie l'ID du fabricant **SEAGATE DAT**.

Le réglage du commutateur 10 sur désactivé configure le lecteur pour qu'il renvoie l'ID de fabricant **ARCHIVE Python**. Les fabricants de logiciels indépendants peuvent utiliser cet ID de fabricant pour que les logiciels soient compatibles avec les lecteurs de bande DDS précédents de Quantum.

Recueil des informations sur le lecteur

Après avoir vérifié et, le cas échéant, modifié les paramètres par défaut du lecteur, prenez note des informations concernant le lecteur. Ceci vous servira de référence à l'avenir et vous n'aurez pas besoin d'accéder au lecteur à l'intérieur de l'ordinateur.

Accès à l'intérieur de l'ordinateur

Pour avoir accès à l'intérieur de l'ordinateur :

1. Arrêtez l'ordinateur selon la procédure normale. Éteignez ensuite l'ordinateur et les périphériques qui y sont raccordés.

2 Retirez le câble d'alimentation du connecteur en CA de l'ordinateur.

3 Retirez le capot de l'ordinateur pour pouvoir accéder à l'intérieur de celui-ci. La documentation fournie avec l'ordinateur devrait expliquer cette procédure.

> **Remarque :** Si vous devez déconnecter des câbles pour pouvoir accéder à la baie de montage, notez quels câbles ont été retirés. Vous pourrez alors vous reporter à ces informations pour reconnecter les câbles à la fin de cette procédure.

4 Sélectionnez une baie de montage de 3,5 ou 5,25 pouces vide, selon le lecteur de bande interne à installer.

> **Remarque :** Le lecteur de bande interne peut être monté à l'horizontale ou à la verticale (sur son côté).

5 Si la baie de montage est dotée d'un « panneau de protection », retirez-le en suivant les instructions fournies dans la documentation de votre ordinateur. Mettez les vis de côté ; vous en aurez besoin pour fixer le lecteur à la baie.

6 Si l'ordinateur n'a pas de carte hôte SCSI, vous devrez en acheter une et l'installer.

Montage du lecteur de bande interne

Un lecteur de bande interne sans supports de montage peut être installé dans une baie de lecteur de 3,5 pouces. Un lecteur de bande interne doté de supports de montage peut être installé dans une baie de lecteur de 5,25 pouces.

- Pour monter le lecteur de bande interne dans une baie de 3,5 pouces, voir Montage du lecteur dans une baie de lecteur de 3,5 pouces.
- Pour monter le lecteur de bande interne dans une baie de 5,25 pouces, voir Montage du lecteur dans une baie de lecteur de 5,25 pouces.

Montage du lecteur dans une baie de lecteur de 3,5 pouces

La procédure suivante décrit comment monter le lecteur dans une baie de 3,5 pouces. Cette procédure part du principe que le lecteur n'est pas équipé de supports de montage latéraux.

1. Orientez le lecteur de sorte que l'avant du lecteur soit dirigé vers l'avant de l'ordinateur.
2. Insérez le lecteur dans la baie de lecteur de l'ordinateur.
3. Alignez le panneau avant du lecteur sur le panneau avant de l'ordinateur.
4. Fixez le lecteur à la baie de montage avec deux vis métriques M3 de chaque côté du lecteur (voir Figure 5). Comme le montre la figure 6, le lecteur de 3,5 pouces a quatre trous de vis en dessous et cinq de chaque côté.

   Avertissement : N'utilisez pas de vis de plus de 4 mm ; vous risqueriez d'endommager le lecteur.

5. Passez à la section Connexion d'un câble SCSI.

Figure 5 Montage d'un lecteur de bande interne

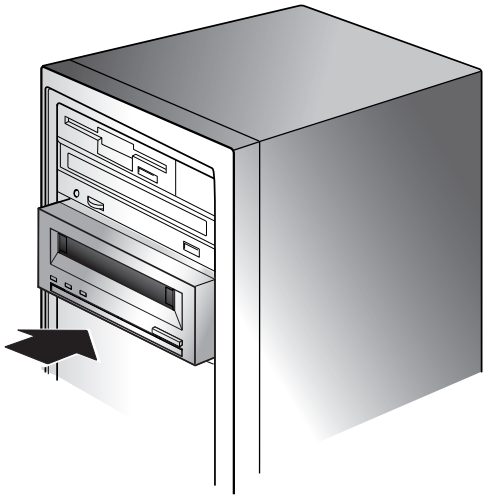

Figure 6 Trous de montage du lecteur de bande interne pour une installation dans une baie de 3,5 pouces

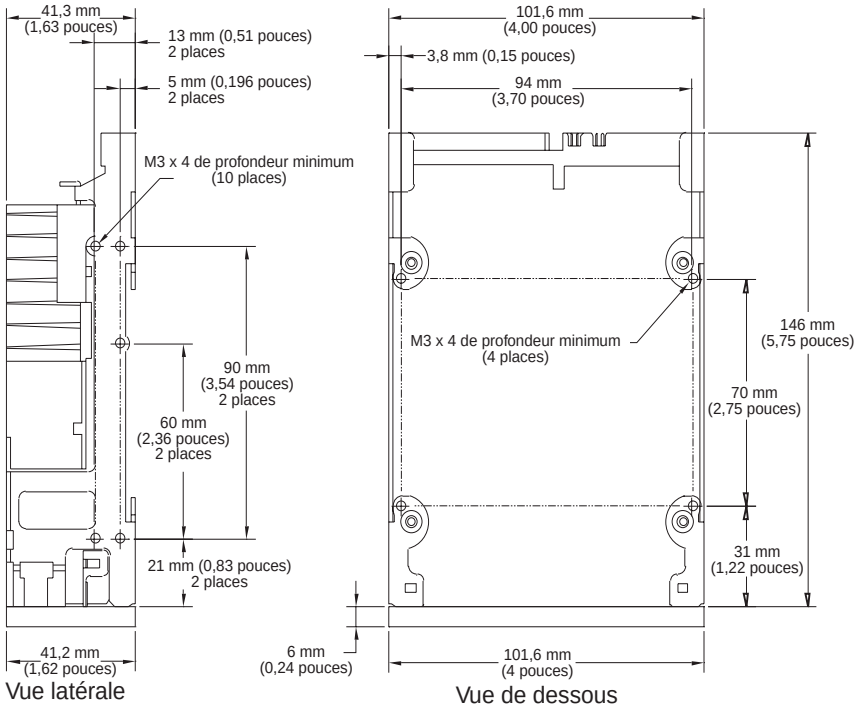

Remarque : La marge de tolérance de toutes les dimensions est de 0,25 mm (0,01 pouces)

Montage du lecteur dans une baie de lecteur de 5,25 pouces

La procédure suivante décrit comment monter le lecteur dans une baie de 5,25 pouces. Cette procédure suppose que des supports de montage sont présents sur les côtés du lecteur.

1. Orientez le lecteur de sorte que l'avant du lecteur soit dirigé vers l'avant de l'ordinateur.
2. Insérez le lecteur dans la baie de lecteur de l'ordinateur.
3. Alignez le panneau avant du lecteur sur le panneau avant de l'ordinateur.
4. Fixez le lecteur à la baie de montage avec quatre vis en dessous du lecteur et six de chaque côté (voir Figure 7).
5. Passez à la section Connexion d'un câble SCSI.

Figure 7 Trous de montage du lecteur de bande interne pour une installation de 5,25 pouces

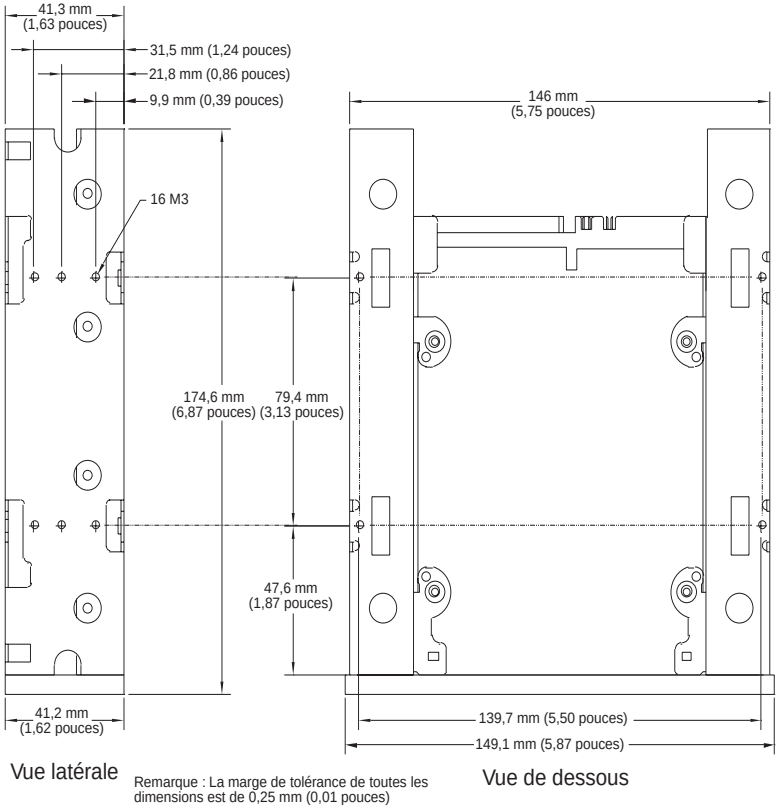

Connexion d'un câble SCSI

Les lecteurs de bande internes peuvent être utilisés avec deux interfaces SCSI :

- SCSI large : différentiel de basse tension (LVD) ou à une seule terminaison (mode de 16 bits de largeur)
- SCSI étroit : différentiel de basse tension (LVD) ou à une seule terminaison (mode de 8 bits de largeur).

Le lecteur de bande détecte automatiquement s'il s'agit d'un bus SCSI LVD ou à une seule terminaison. Vérifiez que la terminaison du bus SCSI est appropriée.

Remarque : Nous vous conseillons vivement de raccorder le lecteur de bande à des contrôleurs SCSI qui ne prennent en charge que l'interface LVD SCSI Ultra2. Si vous raccordez le lecteur de bande à un contrôleur SCSI non LVD ou à un contrôleur SCSI étroit de 8 bits, les performances du lecteur de bande et des opérations de sauvegarde seront dégradées. La performance sera aussi dégradée si vous raccordez des périphériques SCSI non LVD sur le même bus que votre connexion LVD. Ne raccordez pas le lecteur de bande à un contrôleur de disques RAID (les contrôleurs de disques RAID ne sont pas pris en charge). Si vous installez une carte, nous vous conseillons d'acheter un kit de contrôleur LVD SCSI qui comprend le câble et la terminaison SCSI.

Connexion à un connecteur SCSI large

Si votre ordinateur a un connecteur SCSI de 68 broches :

1. Raccordez le câble d'interface de la carte hôte SCSI au connecteur d'interface SCSI de 68 broches à l'arrière du lecteur de bande interne.

Figure 8 Connecteur d'interface SCSI du lecteur de bande interne

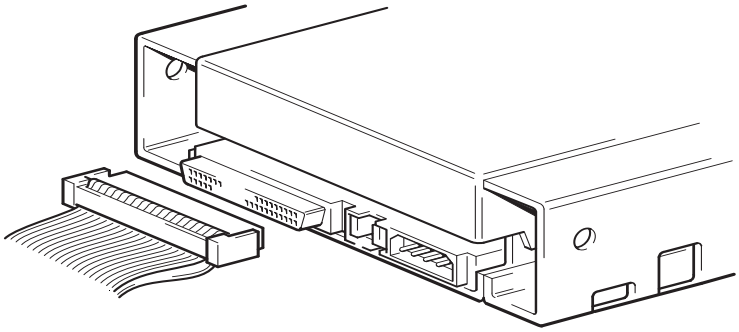

Connexion à un connecteur SCSI étroit

Les lecteurs de bande internes ont une interface SCSI Ultra large. Si vous avez un adaptateur de 50 à 68 broches, vous pouvez raccorder les 68 broches du lecteur de bande interne aux 50 broches du bus SCSI étroit de l'ordinateur.

1. Raccordez l'adaptateur au connecteur SCSI à 50 broches de l'ordinateur.
2. Raccordez le câble SCSI avec l'adaptateur au connecteur SCSI de 68 broches du lecteur de bande interne.

Remarque : Vérifiez que les 8 octets de données supérieurs du câble à 68 broches sont bien dotés d'une terminaison.

Vérification de la terminaison SCSI

Les lecteurs de bande internes n'ont pas de terminaison SCSI. Ils ne peuvent donc pas être les derniers périphériques d'une chaîne SCSI. La figure 9 illustre deux exemples de terminaison de lecteurs de bande internes.

Si le lecteur est le seul périphérique SCSI du bus :

1. Raccordez-le à l'avant-dernier connecteur de la chaîne SCSI.
2. Raccordez une terminaison multi-mode au dernier connecteur de la chaîne. En général, cette terminaison est un petit bloc en plastique rectangulaire sur lequel est inscrit « SCSI Terminator » qui se connecte au câble.

Figure 9 Deux exemples de terminaisons SCSI pour les lecteurs de bande internes

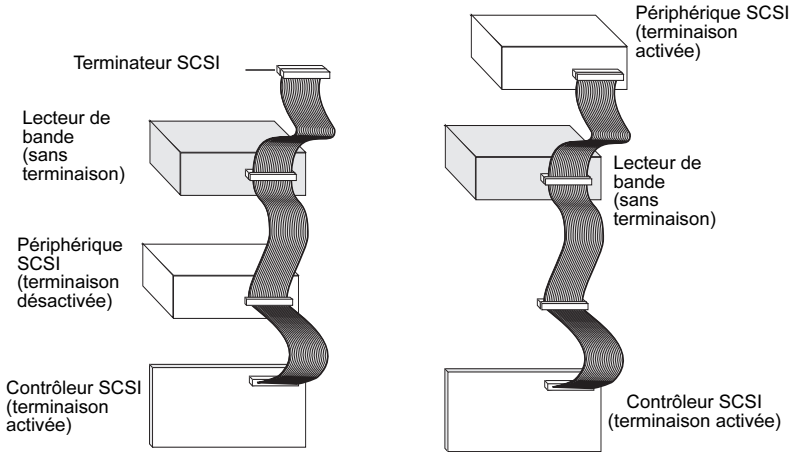

Connexion d'un câble d'alimentation

Pour raccorder un câble d'alimentation au lecteur de bande interne :

1. Utilisez un câble d'alimentation avec 4 broches supplémentaire pour raccorder le bloc d'alimentation interne de l'ordinateur au connecteur d'alimentation à l'arrière du lecteur de bande interne. La figure 10 indique l'emplacement du connecteur d'alimentation du lecteur de bande interne.

Le connecteur d'alimentation à 4 broches recommandé pour les lecteurs internes est un boîtier AMP 1-48024-0 avec des broches AMP 60617-1 ou équivalentes.

Figure 10 Connecteur d'alimentation du lecteur de bande interne

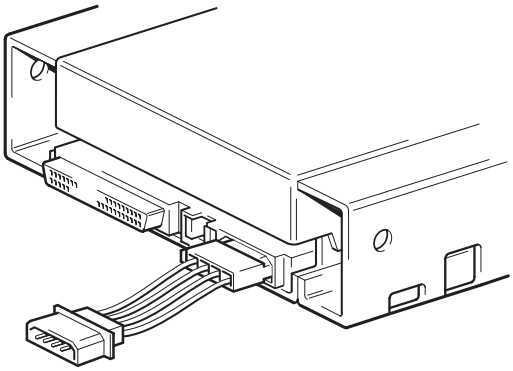

Fin de l'installation

Pour terminer l'installation du lecteur de bande interne et la tester :

1. Utilisez les vis retirées plus tôt pour fixer le lecteur.
2. Remettez le capot de l'ordinateur en place.
3. Reconnectez le câble d'alimentation au connecteur d'alimentation de l'ordinateur.
4. Allumez l'ordinateur. Si le lecteur de bande interne est configuré pour effectuer un auto-test de démarrage (voir Test d'autodiagnostic, page 20), il met environ cinq secondes à effectuer ce test. Si le test réussit, les trois voyants DEL du panneau avant devraient être **éteints**.
5. Installez votre programme logiciel de sauvegarde. La documentation fournie avec le logiciel devrait décrire cette procédure.
6. Insérez délicatement une cartouche à bande dans le logement du lecteur de bande interne (voir Chargement d'une cartouche, page 48). Faites glisser la cartouche dans le logement jusqu'à ce que le lecteur accepte la bande et la charge. Il y a un bref délai pendant que le lecteur identifie le type et l'état de la bande et fait avancer la bande à la zone de données. Le voyant DEL du **support** vert **s'allume** alors.

7 Utilisez votre application logicielle de sauvegarde pour effectuer une opération de sauvegarde et de vérification d'essai. Le voyant DEL du **lecteur** jaune **s'allume** pendant l'écriture et la lecture des données sur la bande.

8 Cette opération terminée, appuyez sur le bouton d'éjection à l'avant du lecteur de bande interne pour éjecter la bande du lecteur (voir Éjection d'une cartouche, page 49).

Si vous avez rencontré des problèmes au cours de cette procédure, reportez-vous au chapitre 6, Dépannage.

Enregistrement de votre lecteur de bande

Une fois le lecteur de bande interne installé, enregistrez-le. Si vous enregistrez le lecteur, vous recevrez les toutes dernières informations le concernant, ainsi que d'autres informations sur les produits, les services et le support. Vous pouvez inscrire votre lecteur soit sur notre site Web, soit par fax.

- Si vous disposez d'une connexion Internet, veuillez nous rendre visite à l'adresse www.quantum.com/register pour enregistrer votre produit.
- Si vous n'avez pas de connexion Internet, remplissez la carte d'inscription fournie et envoyez-la par courrier ou par fax à l'adresse ou au numéro indiqués sur la carte.

Chapitre 3

Installation de lecteurs de bande externes

Ce chapitre décrit comment installer les lecteurs DDS-4 et DAT 72 externes. Les sujets abordés dans ce chapitre sont :

- Déballage
- Installation
- Vérification des paramètres par défaut du lecteur
- ID SCSI
- Vérification de la parité
- Compression des données
- Système de reconnaissance des médias (lecteurs DDS-4 uniquement)
- Test d'autodiagnostic
- Système d'exploitation hôte
- Connexion d'un câble SCSI
- Vérification de la terminaison SCSI
- Connexion d'un câble d'alimentation

- Fin de l'installation
- Enregistrement de votre lecteur de bande

Remarque : Pour un lecteur interne, reportez-vous au chapitre 2 pour obtenir les instructions d'installation.

Déballage

Avant de déballer le contenu de la boîte du lecteur, inspectez la boîte pour voir si elle a été endommagée. Si c'est le cas, prévenez immédiatement la société de livraison.

En déballant la boîte, comparez les éléments reçus avec ceux de la liste d'expédition. Si des éléments manquent ou sont endommagés, contactez le fournisseur immédiatement.

Il vous faut aussi

En plus des éléments fournis avec le lecteur de bande externe, vous aurez besoin des articles suivants pour installer votre lecteur de bande externe.

- Un adaptateur de bus hôte SCSI installé et configuré correctement dans un ordinateur hôte
- Un adaptateur de 50 à 68 broches, si votre ordinateur a un connecteur d'interface SCSI étroit.
- Un logiciel d'application de sauvegarde qui prend en charge le lecteur de bande externe. Vous trouverez une liste des toutes dernières applications logicielles de sauvegarde testées avec les lecteurs de bande DDS-4 et DAT 72 externes sur notre site Web, à l'adresse http://www.quantum.com.

Installation

Les étapes suivantes récapitulent la procédure d'installation du lecteur de bande externe.

1. Vérification des paramètres par défaut du lecteur
2. Recueil des informations sur le lecteur
3. Connexion d'un câble SCSI
4. Vérification de la terminaison SCSI
5. Connexion d'un câble d'alimentation
6. Fin de l'installation

Vérification des paramètres par défaut du lecteur

Votre lecteur de bande externe est fourni avec plusieurs paramètres par défaut. Vous devrez peut-être modifier ces paramètres pour qu'ils s'adaptent à vos besoins. Vérifiez les paramètres par défaut du tableau 5 pour déterminer s'ils conviennent ou s'il faut les modifier.

Remarque : Ces paramètres peuvent être modifiés grâce aux commutateurs situés en dessous du lecteur. Retournez le lecteur et tirez doucement sur la patte de la porte d'accès pour retirer cette dernière. Une fois la porte ouverte, il est possible d'accéder aux commutateurs. Consultez le tableau 4, page 21 pour plus de détails sur les paramètres de commutateur.

- Si vous n'avez pas besoin de les modifier, passez à la section Connexion d'un câble SCSI.

Tableau 5 Paramètres par défaut du lecteur de bande externe

Paramètre	Paramètre par défaut
ID SCSI	6
Vérification de parité	Activée
Alimentation de terminaison	Fournie au bus SCSI
Compression des données	Activée
Vérification du système de reconnaissance des médias (lecteurs DDS-4 uniquement)	Activée
Diagnostic de l'auto-test de démarrage	Activé
Système d'exploitation hôte	Microsoft Windows 98/Me/XP/NT/2000/2003 Server

ID SCSI

Chaque périphérique SCSI sur le bus doit avoir son propre ID. Le lecteur de bande externe est livré avec un ID SCSI de 6 par défaut. Si un autre périphérique SCSI sur la chaîne SCSI utilise déjà cet ID, utilisez le commutateur de sélection d'ID SCSI à l'arrière du lecteur pour changer l'ID SCSI du lecteur.

Remarque : Si vous changez l'ID par défaut du lecteur, évitez d'utiliser les ID SCSI 0 et 1 (en général attribués à un lecteur d'amorçage) et l'ID SCSI 7 (en général attribué aux contrôleurs SCSI ou aux cartes de bus hôte). Si vous changez l'ID SCSI par défaut, éteignez le lecteur et rallumez-le.

Figure 11 Panneau arrière du lecteur de bande externe

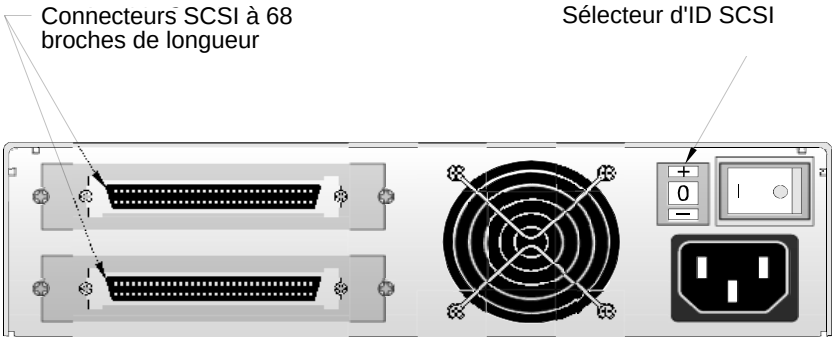

Vérification de la parité

Par défaut, la vérification de la parité est activée sur le lecteur de bande externe. Quand vous désactivez la vérification de la parité, le lecteur continue à générer un bit de parité.

Compression des données

Par défaut, la compression des données est activée. Avec ce paramètre, le lecteur de bande externe compresse toutes les données écrites sur la bande et décompresse celles qui y sont lues. Le degré de compression varie en fonction du type de données traitées.

- Les données qui ont un niveau de redondance élevé, comme les fichiers de base de données structurées ou les fichiers graphiques, ont souvent un rapport de 2/1 ou plus.
- Les données qui ont peu de redondance, comme les programmes exécutables, sont les moins compressées.

Système de reconnaissance des médias (lecteurs DDS-4 uniquement)

Si des médias non DDS sont utilisés, les résultats peuvent paraître satisfaisants, mais les caractéristiques inférieures des médias de ce type peuvent provoquer des problèmes d'intégrité des données. Pour éviter ces problèmes, le lecteur de bande externe fournit un système de reconnaissance des médias (MRS) qui détermine si les cartouches à bande sont conformes à la norme de bande DDS.

Par défaut, MRS est activé. Avec ce réglage, le lecteur :

- Lit les médias MRS et écrit dessus.
- Lit les médias non MRS mais n'écrit pas dessus.

Si vous désactivez MRS, le lecteur lit les médias, qu'ils soient MRS ou non, et écrit dessus.

Remarque : MRS n'est pas disponible sur les lecteurs DAT 72 externes.

Test d'autodiagnostic

Par défaut, le lecteur de bande externe ne répond aux commandes SCSI qu'après avoir réussi le test d'autodiagnostic(environ 5 secondes). Si vous ne voulez pas que le lecteur effectue ce diagnostic lorsqu'on l'allume, désactivez l'auto-test de démarrage.

Système d'exploitation hôte

Par défaut, le lecteur de bande externe est configuré pour les systèmes d'exploitation Microsoft Windows 98/Me/XP/NT/2000/2003 Server.

Recueil des informations sur le lecteur

Après avoir vérifié et, le cas échéant, modifié les paramètres par défaut du lecteur, prenez note des informations.

Connexion d'un câble SCSI

Les lecteurs de bande externes sont équipés de deux connecteurs blindés à 68 broches sur le panneau arrière (voir figure 11). Vous pouvez utiliser l'un de ces connecteurs pour raccorder le lecteur à l'ordinateur hôte ou à un autre périphérique SCSI.

Les lecteurs de bande internes peuvent être utilisés avec deux interfaces SCSI :

- SCSI large : différentiel de basse tension (LVD) ou à une seule terminaison (mode de 16 bits de largeur).
- SCSI étroit : différentiel de basse tension (LVD) ou à une seule terminaison (mode de 8 bits de largeur).

Le lecteur de bande détecte automatiquement s'il s'agit d'un bus SCSI LVD ou à une seule terminaison. Vérifiez que la terminaison du bus SCSI est appropriée.

Remarque : Nous vous conseillons vivement de raccorder le lecteur de bande à des contrôleurs SCSI qui ne prennent en charge que l'interface LVD SCSI Ultra2. Si vous raccordez le lecteur de bande à un contrôleur SCSI non LVD ou à un contrôleur SCSI étroit de 8 bits, les performances du lecteur de bande et des opérations de sauvegarde seront dégradées. La performance sera aussi dégradée si vous raccordez des périphériques SCSI non LVD sur le même bus que votre connexion LVD. Ne raccordez pas le lecteur de bande à un contrôleur de disques RAID (les contrôleurs de disques RAID ne sont pas pris en charge). Si vous installez une carte, nous vous conseillons d'acheter un kit de contrôleur LVD SCSI qui comprend le câble et la terminaison SCSI.

Connexion à un connecteur SCSI large

Si votre ordinateur a un connecteur SCSI de 68 broches :

1. Éteignez l'ordinateur.
2. Raccordez le câble SCSI de la carte hôte SCSI ou d'un autre périphérique SCSI dépourvu de terminaison à l'un ou l'autre des deux connecteurs SCSI à 68 broches à l'arrière du lecteur de bande externe (voir Figure 11).
3. Si vous le voulez, vous pouvez utiliser l'autre connecteur SCSI sur le panneau arrière du lecteur de bande externe pour raccorder un autre périphérique SCSI.Si le lecteur de bande externe est le seul ou le dernier périphérique sur la chaîne SCSI, mettez une terminaison sur la chaîne SCSI (voir Vérification de la terminaison SCSI).

Connexion à un connecteur SCSI étroit

Les lecteurs de bande externes ont une interface SCSI Ultra large. Si vous avez un adaptateur de 50 à 68 broches, vous pouvez raccorder les 68 broches du lecteur de bande externe aux 50 broches du bus SCSI étroit de l'ordinateur.

1. Éteignez l'ordinateur.
2. Raccordez l'adaptateur au connecteur SCSI à 50 broches de l'ordinateur.
3. Raccordez le câble SCSI avec l'adaptateur à l'un des connecteurs SCSI à 68 broches à l'arrière du lecteur de bande externe (voir Figure 11).
4. Si vous le voulez, vous pouvez utiliser l'autre connecteur SCSI sur le panneau arrière du lecteur de bande externe pour raccorder un autre périphérique SCSI.Si le lecteur de bande externe est le seul ou le dernier périphérique sur la chaîne SCSI, mettez une terminaison sur la chaîne SCSI (voir Vérification de la terminaison SCSI).

Remarque : Vérifiez que les 8 octets de données supérieurs du câble à 68 broches sont bien dotés d'une terminaison.

Vérification de la terminaison SCSI

Si le lecteur de bande externe est le seul ou le dernier périphérique sur la chaîne SCSI, installez une fiche de terminaison sur le connecteur SCSI inutilisé du panneau arrière du lecteur. En général, cette terminaison est un petit bloc en plastique rectangulaire sur lequel est inscrit **SCSI Terminator**. La figure 12 illustre deux exemples de terminaisons SCSI.

Figure 12 Deux exemples de terminaisons SCSI pour les lecteurs de bande externes

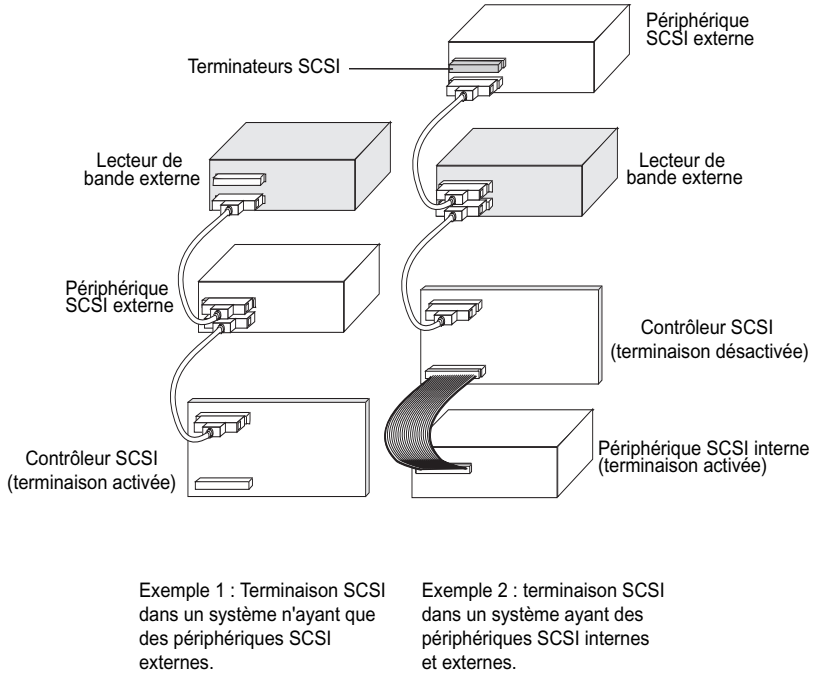

Connexion d'un câble d'alimentation

Pour raccorder un câble d'alimentation au lecteur de bande externe :

1. Raccordez un câble d'alimentation au connecteur d'alimentation en CA à l'arrière du lecteur de bande externe (voir Figure 11).
2. Branchez l'autre extrémité du câble d'alimentation à une prise secteur qui fonctionne.

Remarque : Choisissez une prise secteur qui n'est pas contrôlée par un interrupteur mural qui risquerait de couper l'alimentation de la prise et du lecteur de bande externe.

Fin de l'installation

Pour terminer l'installation du lecteur de bande externe et la tester :

1. Reconnectez le câble d'alimentation au connecteur d'alimentation de l'ordinateur.
2. Utilisez l'interrupteur Marche/Arrêt à l'arrière du lecteur de bande externe pour allumer le lecteur (voir Figure 11). Le lecteur de bande externe met environ cinq secondes à effectuer son auto-test de démarrage. Si le test réussit, les trois voyants DEL du panneau avant devraient être éteints.
3. Allumez l'ordinateur.
4. Installez votre programme logiciel de sauvegarde. La documentation fournie avec le logiciel devrait décrire cette procédure.
5. Insérez délicatement une cartouche à bande dans le logement du lecteur de bande externe. Faites glisser la cartouche dans le logement jusqu'à ce que le lecteur accepte la bande et la charge. Il y a un bref délai pendant que le lecteur identifie le type et l'état de la bande et fait avancer la bande à la zone de données. Le voyant DEL de média vert s'allume.
6. Utilisez votre application logicielle de sauvegarde pour effectuer une opération de sauvegarde et de vérification d'essai. Le voyant DEL de lecteur s'allume pendant l'écriture et la lecture des données sur la bande.
7. Cette opération terminée, appuyez sur le bouton d'éjection à l'avant du lecteur de bande externe pour éjecter la bande du lecteur.

Si vous avez des problèmes lors de cette procédure, reportez-vous au chapitre 7 pour les procédures de dépannage.

Enregistrement de votre lecteur de bande

Une fois le lecteur de bande externe installé, enregistrez-le. Si vous enregistrez le lecteur, vous recevrez les toutes dernières informations le concernant, ainsi que d'autres informations sur les produits, les services et le support. Vous pouvez enregistrer votre lecteur soit sur notre site Web, soit par fax.

- Si vous disposez d'une connexion Internet, veuillez nous rendre visite à l'adresse www.quantum.com pour enregistrer votre produit.
- Si vous n'avez pas de connexion Internet, remplissez la carte d'inscription fournie et envoyez-la par courrier ou par fax à l'adresse ou au numéro indiqués sur la carte.

Chapitre 4

Utilisation de votre lecteur de bande

Ce chapitre décrit comment utiliser le lecteur de bande.

Les sujets abordés dans ce chapitre sont :

- Utilisation du média approprié
- Manipulation des cartouches
- Chargement d'une cartouche
- Initialisation d'une cartouche vierge
- Éjection d'une cartouche
- Protection contre l'écriture d'une cartouche DDS
- Nettoyage des têtes de bande

Utilisation du média approprié

Les lecteurs DDS-4 et DAT 72 de Quantum utilisent des cartouches DDS de données, conformément aux caractéristiques ANSI répertoriées à la section « 3.81 mm Helical-Scan Digital Computer Tape Cartridge for Information Interchange » de la norme ANSI X3B5/89-156.

Pour un maximum de performances et de capacité de stockage, utilisez des cartouches à bande MRS qui correspondent au format pris en charge par votre lecteur (voir Tableau 6). Les cartouches MRS ont une série de bandes opaques et claires en alternance au début de la bande. Ces bandes classifient le média comme étant de données.

Tableau 6 Conformité des lecteurs et des médias qu'ils prennent en charge

Média	Longueur de bande	Lecteurs DDS-4	Lecteurs DAT 72
DDS-2	120 mètres	x	
DDS-3	125 mètres	x	x
DDS-4	150 mètres	x	x
DDS de 5e génération	170 mètres		x

Manipulation des cartouches

Pour protéger vos bandes et les informations qu'elles contiennent, respectez les conseils du tableau 7.

Tableau 7 Consignes pour les cartouches

À faire...	À ne pas faire...
Utilisez les bandes DDS dans un environnement entre 5 °C (40 °F) et 40 °C (104 °F). Les cartouches peuvent être stockées à des températures égales ou supérieures à -40 °C (-40 °F).	N'exposez pas les cartouches au soleil, à l'humidité, à des environnement très secs ou très humides, aux changements extrêmes de température et d'humidité et aux rayons X.
Manipulez les cartouches avec soin.	Ne manipulez pas les cartouches brutalement et ne les laissez pas tomber.
Rangez les cartouches dans des étuis en plastique quand vous ne vous en servez pas.	N'essayez pas de nettoyer les guides des bandes et leur chemin dans la cartouche.
N'apposez qu'une étiquette dans la zone de la cartouche réservée à cet usage. Si vous apposez plusieurs étiquettes, le lecteur risque de se bloquer.	Ne touchez jamais du doigt le média de bande exposé.
Si vos données sont importantes, nous vous conseillons de lire les données des bandes et de les réécrire sur des bandes plus récentes à quelques années d'intervalle.	Ne laissez jamais les cartouches à proximité de champs magnétiques, comme un moniteur ou un combiné de téléphone.
Si les cartouches sont exposées à une température ou humidité qui dépassent les conditions de fonctionnement spécifiées, exposez-les aux conditions de fonctionnement normales pendant autant de temps qu'elles ont passé en dehors des normes (24 heures au maximum).	Ne lisez pas les bandes et n'écrivez pas dessus si la température change de 10 °C (18 °F) par heure.

Chargement d'une cartouche

Les lecteurs DDS Quantum ont une baie de chargement de cartouches à l'avant pour une utilisation facile. Pour charger une cartouche :

1. Tenez la cartouche de sorte que l'étiquette soit au-dessus et que le média exposé soit tourné vers le lecteur.
2. Insérez avec soin la cartouche dans le lecteur (voir Figure 13). La porte de la baie du lecteur s'ouvre automatiquement quand une cartouche est insérée.

Une fois la cartouche insérée, il y a un bref délai pendant lequel le lecteur identifie le type et l'état de la cartouche et fait avancer la bande à la zone de données. Ensuite, le voyant DEL de media s'allume.

Figure 13 Chargement d'une cartouche

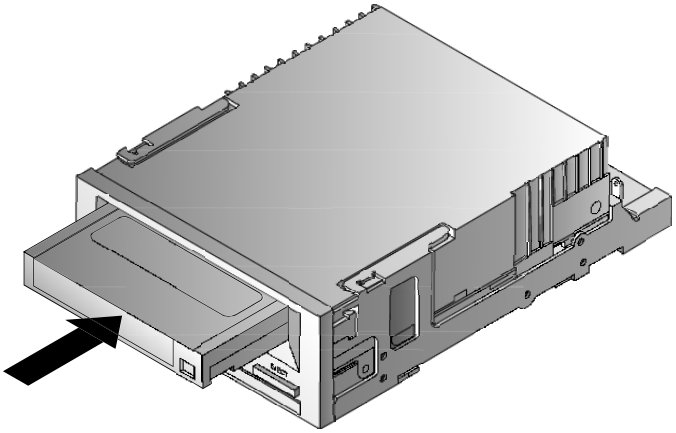

Initialisation d'une cartouche vierge

La première fois que vous insérez une cartouche vierge dans le lecteur, il met 10 à 12 secondes à déterminer que la bande est vierge. Le lecteur initialise automatiquement la bande dès qu'il reçoit une commande d'écriture SCSI de l'ordinateur hôte. L'initialisation d'une bande vierge prend 30 secondes environ.

Éjection d'une cartouche

Pour décharger une cartouche :

1 Vérifiez que le voyant DEL de lecteur) est éteint.

Attention ! Pour garantir l'intégrité de vos sauvegardes et de vos restaurations, n'appuyez pas sur le bouton d'éjection) tant que le voyant DEL de lecteur est allumé.

2 Appuyez sur le bouton **d'éjection** sur le panneau avant du lecteur pour décharger la cartouche (voir figure 14). Le lecteur vide automatiquement son tampon sur la bande, rembobine la bande, met le journal du système à jour et éjecte la cartouche. Ceci peut prendre trois minutes. N'éteignez pas le lecteur de bande ou l'ordinateur hôte pendant ce temps.

Remarque : Il se peut que le logiciel de sauvegarde issue une commande au lecteur qui l'empêche d'éjecter la bande si on appuie sur le bouton d'éjection. Si la bande n'est pas éjectée, essayez de l'éjecter en utilisant les commandes du logiciel de sauvegarde.

Figure 14 Bouton d'éjection du panneau avant du lecteur

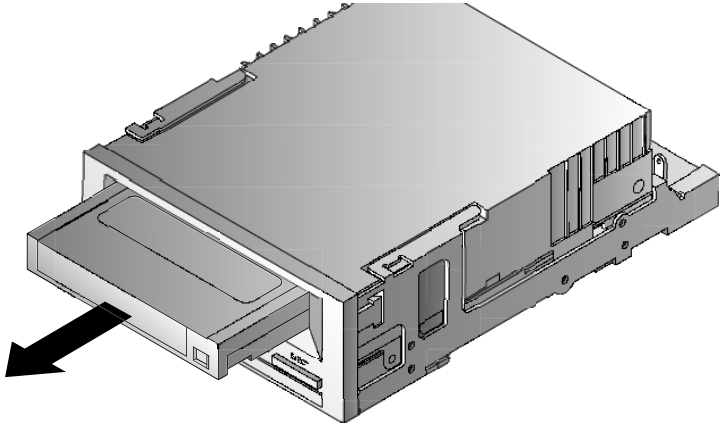

Protection contre l'écriture d'une cartouche DDS

La protection contre l'écriture d'une cartouche DDS empêche de changer, d'écraser ou de supprimer les données de la cartouche. Pour protéger une cartouche contre l'écriture, faites glisser sa languette de protection contre l'écriture, qui se trouve au dos de la cartouche, en position ouverte (voir Figure 15). Pour activer l'écriture sur la cartouche, faites glisser la languette de protection contre l'écriture pour fermer le trou (voir Figure 15).

Attention ! Le fait de protéger une cartouche contre l'écriture n'empêche pas d'effacer en masse ou de dégausser les données de la cartouche. N'effacez pas en masse les données des cartouches DDS ; sinon, vous perdrez toutes les données de la cartouche et elles seront irrécupérables.

Figure 15 Protection contre l'écriture d'une cartouche DDS

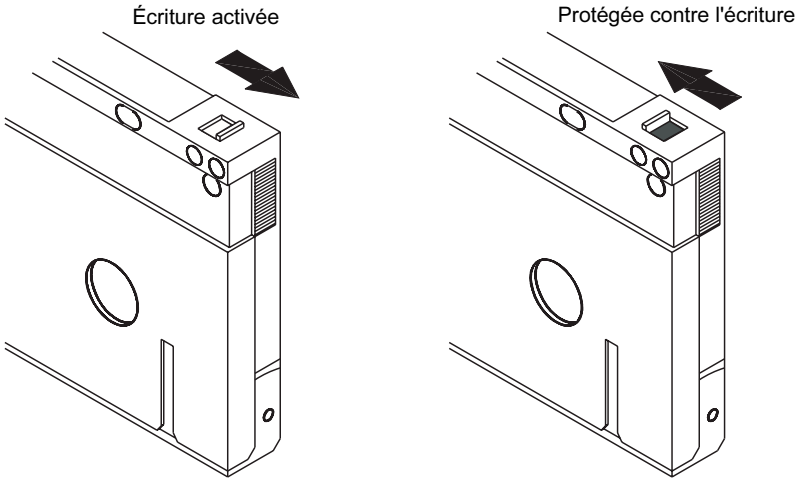

Nettoyage des têtes de bande

Si un excès de poussière ou de débris s'accumule sur les têtes de bande, votre lecteur risque de ne pas pouvoir lire la bande ou d'écrire dessus. Pour éviter cette situation, nettoyez les têtes de bande du lecteur :

- Toutes les 50 heures de fonctionnement.
- Si le voyant DEL **de nettoyage** s'allume ou clignote.
- Si le voyant DEL **de média** clignote quand le lecteur fonctionne.

Pour nettoyer les têtes de bande, utilisez une cartouche de nettoyage DDS approuvée par Quantum.

Remarque : N'utilisez pas de cartouche de nettoyage DAT audio car le lecteur ne peut pas la reconnaître. En outre, n'utilisez pas de liquides, de tige de nettoyage ou de méthodes autres que celles recommandées dans cette section.

Pour nettoyer les têtes de bande :

1. Insérez une cartouche de nettoyage DDS approuvée par Quantum dans le lecteur. Le lecteur charge la cartouche de nettoyage et la fait fonctionner pendant 30 secondes environ.

   Remarque : Si la cartouche de nettoyage marche moins de 30 secondes et que le voyant DEL de nettoyage clignote, la cartouche est arrivée à sa fin. Remplacez la cartouche de nettoyage par une neuve et répétez l'étape 1.

2. Lorsque la cartouche de nettoyage a fini de nettoyer les têtes, le lecteur l'éjecte automatiquement.
3. Retirez la cartouche de nettoyage du lecteur et rangez-la dans un endroit sûr.

La plupart des cartouches de nettoyage sont bonnes pour 30 cycles de nettoyage environ. Si la cartouche de nettoyage arrive à la fin de la bande, le voyant DEL de nettoyage clignote rapidement et la cartouche de nettoyage devrait être remplacée.

Respectez les consignes suivantes lorsque vous nettoyez les têtes de bande :

- Chaque fois que la cartouche de nettoyage est chargée, une nouvelle partie de la bande de nettoyage avance sur tout le chemin de la bande. Le lecteur ne rembobine pas les cartouches de nettoyage. Au bout de 30 cycles de nettoyage environ, toute la bande a été utilisée et la cartouche devrait être remplacée. Le voyant DEL de nettoyage clignote lorsqu'il faut remplacer la cartouche de nettoyage.
- Les lecteurs DDS-4 et DAT 72 ont une fonctionnalité TapeAlert qui prévient votre application logicielle de sauvegarde si les têtes de bande ont besoin d'être nettoyées ou s'il faut remplacer une cartouche de nettoyage.

Chapitre 5

Présentation des voyants DEL de lecteur

Ce chapitre décrit les voyants DEL du panneau avant des lecteurs DDS-4 et DAT 72. Ces voyants DEL fournissent des informations sur les conditions normales et d'erreur.

Les sujets abordés dans ce chapitre sont :

- Voyants DEL du panneau avant
- Résumé des voyants DEL
- Voyant DEL de nettoyage
- Voyant DEL de média
- Voyant DEL de lecteur

Voyants DEL du panneau avant

La figure 16 illustre un exemple des voyants DEL du panneau avant des lecteurs DDS-4 et DAT 72. Le lecteur de bande externe a les mêmes voyants DEL sur le panneau avant, plus un voyant DEL **de mise sous tension** vert.

Figure 16 Voyants DEL du panneau avant sur le lecteur interne

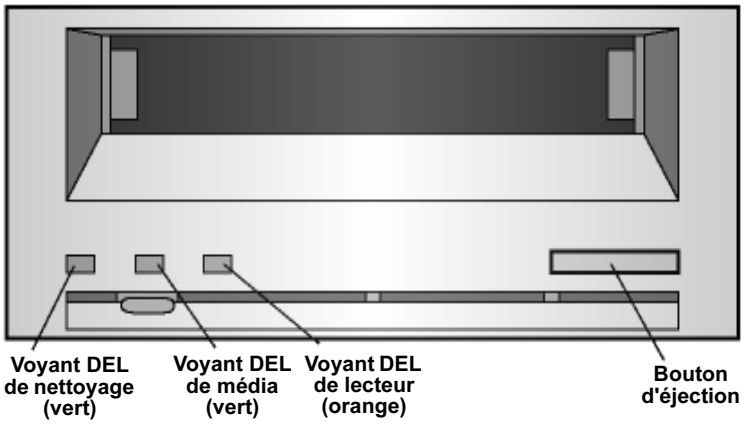

Résumé des voyants DEL

Le tableau 8 récapitule les actions des voyants DEL du panneau avant.

Tableau 8 Résumé rapide des voyants DEL

Voyant DEL	Couleur	Action	Description
Nettoyage	Vert	Allumé (éclairé) Clignote lentement Clignote	Nettoyage nécessaire. Le seuil du taux d'erreurs interne a été dépassé et il faut effectuer un nettoyage. La cartouche de nettoyage dans le lecteur n'est plus utilisable. Remplacez la vieille cartouche par une neuve.
Média	Vert	Allumé (éclairé) Clignote	La cartouche insérée fonctionne correctement. Le lecteur n'a pas pu écrire sur la bande correctement (erreur d'écriture). Utilisez une cartouche de nettoyage DDS pour nettoyer le lecteur.
Lecteur	Orange	Allumé (éclairé) Clignote rapidement	Lecture/écriture normale du lecteur. Une erreur matérielle s'est produite.

Voyant DEL de nettoyage

La Voyant DEL de nettoyage indique si le lecteur a besoin d'être nettoyé.

Tableau 9 Voyant DEL de nettoyage

État du voyant DEL	Description
Allumé en continu	Il faut nettoyer le lecteur. N'utilisez qu'une cartouche de nettoyage DDS approuvée.
Clignote lentement (à peu près allumé 2 secondes, éteint 1 seconde)	La cartouche à bande utilisée a dépassé un seuil d'erreurs logicielles prédéfini. Ce signal n'est qu'un avertissement et n'indique pas que les données sont en péril. Retirez la bande et nettoyez le lecteur avec une cartouche de nettoyage DDS approuvée. Si le voyant DEL de nettoyage) clignote encore après le nettoyage et la réinsertion de la cartouche de données d'origine, utilisez une nouvelle cartouche pour les sauvegardes suivantes.
Clignote rapidement	Une cartouche de nettoyage qui est arrivée à sa fin a été insérée dans le lecteur. Remplacez la cartouche de nettoyage par une cartouche de nettoyage DDS neuve approuvée.

Voyant DEL de média

Le voyant DEL de média indique si une cartouche DDS fonctionne normalement.

Tableau 10 Voyant DEL de média

État du voyant DEL	Description
Allumé en continu	Une cartouche DDS a été insérée et le lecteur fonctionne normalement.
Clignote rapidement	Le lecteur n'a pas pu écrire correctement sur la bande (nombre maximal de réécritures dépassé) et l'opération d'écriture a échoué. Nettoyez les têtes du lecteur avec une cartouche de nettoyage DDS approuvée. Si le voyant DEL continue de clignoter lorsque vous réinsérez la cartouche de données d'origine, insérez une nouvelle cartouche de données et réessayez.

Voyant DEL de lecteur

Le voyant DEL de lecteur orange vous indique que des données sont lues ou écrites sur la bande. Il vous informe aussi des problèmes matériels.

Tableau 11 Voyant DEL de lecteur

État du voyant DEL	Description
Allumé en continu	Le lecteur lit ou écrit sur la bande (il y a un mouvement de bande ou SCSI).
Clignote rapidement	Un problème matériel est survenu. Si le problème survient juste après la mise sous tension du lecteur, le commutateur d'de test d'autodiagnostic(commutateur 4) est activé et un test d'autodiagnostic a échoué. Si les voyants DEL du panneau avant clignotent ensemble, contactez le service d'assistance technique. Si le voyant DEL de lecteur clignote rapidement pendant que le lecteur fonctionne, appuyez sur le bouton d'éjection pour retirer la bande. Si la bande n'est pas éjectée dans les 2 minutes qui suivent, appuyez sur le bouton d'éjection pendant plus de 5 secondes. La bande devrait être éjectée dans les 40 secondes qui suivent. Contactez le service d'assistance technique pour des informations supplémentaires.

Remarque : Si votre logiciel de sauvegarde émet une commande de **prévention du retrait du média** SCSI, le voyant DEL de **lecteur** reste **allumé** et le bouton **d'éjection** est désactivé, pour éviter d'éjecter la bande accidentellement. Pour éjecter la bande, utilisez la commande **d'éjection** de votre logiciel de sauvegarde.

Chapitre 6

Dépannage

Ce chapitre présente des suggestions de dépannage pour vos lecteurs au cas peu probable où ils auraient un problème.

Les sujets abordés dans ce chapitre sont :

- Pièces manquantes ou endommagées
- Problèmes d'ID SCSI
- Problèmes de terminaison SCSI
- Problèmes matériels de montage
- Le lecteur ne fonctionne pas
- Le test d'autodiagnostic échoue
- L'ordinateur ne démarre pas
- L'ordinateur ne reconnaît pas le lecteur
- Le programme de sauvegarde ne reconnaît pas le lecteur
- Erreur d'écriture
- Erreur matérielle

Pièces manquantes ou endommagées

Si certains des éléments fournis avec votre lecteur DDS-4 ou DAT 72 manquent ou sont endommagés, contactez immédiatement votre revendeur.

Problèmes d'ID SCSI

Chaque périphérique SCSI d'un bus SCSI particulier doit avoir un ID SCSI exclusif. L'ID SCSI par défaut des lecteurs DDS-4 et DAT 72 internes et externes est 6. Vous ne devriez pas changer cet ID SCSI par défaut, à moins qu'un autre périphérique du bus SCSI utilise déjà cet ID.

Si l'ID SCSI par défaut est déjà utilisé, vous pouvez changer l'ID SCSI par défaut du lecteur avec les cavaliers à l'arrière des lecteurs de bande internes, ou du commutateur SCSI ID Selector (sélection d'ID SCSI) à l'arrière des lecteurs SCSI externes. Une fois l'ID SCSI défini, prenez note du paramétrage. Pour plus d'informations sur les ID SCSI, consultez la section ID SCSI, page 16 si vous disposez d'un lecteur de bande interne ou externe.

Problèmes de terminaison SCSI

Si un lecteur DDS-4 ou DAT 72 externe est le dernier périphérique ou le seul d'une chaîne SCSI, il faut installer une fiche de terminaison sur le connecteur SCSI libre. Pour des informations supplémentaires, consultez la section Vérification de la terminaison SCSI, page 29.

Les lecteurs DDS-4 et DAT 72 internes n'ont pas de terminaison SCSI. Ne les installez donc pas au bout de la chaîne SCSI. Si le lecteur est le seul périphérique SCSI, raccordez le lecteur à l'avant-dernier connecteur de la chaîne SCSI et installez une terminaison multi-mode sur le dernier connecteur de la chaîne. Pour des informations supplémentaires, consultez la section Vérification de la terminaison SCSI, page 29.

Problèmes matériels de montage

Les lecteurs DDS-4 et DAT 72 internes sont conçus pour être installés dans la plupart des serveurs avec le matériel qui les accompagne, sans éléments supplémentaires. Cependant, s'il faut des éléments supplémentaires pour pouvoir installer les lecteurs DDS-4 ou DAT 72 internes dans votre serveur, ou si certains des composants d'origine du serveur manquent ou sont endommagés, contactez le fabricant du serveur ou son revendeur.

Le lecteur ne fonctionne pas

Si le voyant DEL de mise sous tension vert du lecteur de bande externe ne s'allume pas, ou si le lecteur de bande interne ne fonctionne pas :

1. Vérifiez la connexion d'alimentation du lecteur.
2. Si le câble d'alimentation est bien raccordé, remplacez-le par un câble en bon état de fonctionnement.
3. Si le lecteur ne fonctionne toujours pas, contactez le service d'assistance technique.

Le test d'autodiagnostic échoue

Si le lecteur ne réussit pas son test d'autodiagnostic:

1. Vérifiez s'il y a une cartouche dans le lecteur. Si vous en trouvez une, éjectez-la.
2. Éteignez le lecteur et rallumez-le.
3. Si le lecteur ne réussit toujours pas son test d'autodiagnostic, contactez l'assistance technique.

L'ordinateur ne démarre pas

Si I'ordinateur ne démarre pas après avoir installé le lecteur :

1. Vous avez peut-être oublié de reconnecter le câble d'alimentation de l'ordinateur, que vous avez retiré pour installer le lecteur. Vérifiez que tous les câbles sont bien raccordés à l'ordinateur.
2. Vérifiez que le câble d'alimentation de l'ordinateur est branché à une prise secteur en bon état de fonctionnement. Branchez un autre appareil en bon état dans la prise, comme une lampe, par exemple. Si l'appareil ne fonctionne pas, c'est un problème de prise.
3. La prise secteur sur laquelle l'ordinateur est branché est contrôlée par une interrupteur mural qui coupe le courant de la prise. Utilisez une autre prise ou mettez l'interrupteur mural sur la position qui alimente la prise.
4. Il y a deux cartes hôte SCSI installées sur l'ordinateur, et leurs ressources sont en conflit. Retirez le périphérique en conflit ou consultez la documentation fournie avec le périphérique pour des suggestions de résolution du problème.

L'ordinateur ne reconnaît pas le lecteur

Si votre ordinateur ne reconnaît pas le lecteur :

1. Vérifiez que les câbles SCSI et d'alimentation du lecteur sont bien installés.
2. Il se peut que le lecteur utilise un IS SCSI attribué à un autre périphérique SCSI du bus SCSI. Dans ce cas, réattribuez un ID SCSI exclusif au lecteur ou au périphérique en conflit.
3. Vérifiez que le bus SCSI est doté d'une terminaison valide. Notez que les lecteurs DDS-4 et DAT 72 internes n'ont pas de terminaison SCSI et qu'ils ne doivent donc pas être les derniers périphériques d'une chaîne SCSI.

Le programme de sauvegarde ne reconnaît pas le lecteur

Si votre programme d'application de sauvegarde ne reconnaît pas le lecteur :

1. Utilisez le Gestionnaire de périphériques Windows pour déterminer si le système d'exploitation a reconnu le lecteur. Si le lecteur de bande est reconnu, il apparaît dans la catégorie **Lecteur de bande**. Si le lecteur de bande est reconnu mais que les pilotes natifs ne sont pas installés, il apparaît sous **Autres périphériques**. Le logiciel de sauvegarde fournit les pilotes nécessaires au lecteur de bande et il n'y a pas besoin de pilote natif.
2. Si le lecteur est répertorié sous Gestionnaire de périphériques, consultez la documentation fournie avec le programme de sauvegarde pour déterminer s'il faut installer un pilote particulier pour ce programme.
3. Si le Gestionnaire de périphériques ne répertorie pas le lecteur, il est possible que le lecteur ne soit pas installé ou configuré correctement. Vérifiez l'installation et la configuration du lecteur.

Erreur d'écriture

Si le voyant DEL de **média** clignote, une erreur d'écriture s'est produite.

1. Utilisez une cartouche de nettoyage DDS approuvée par Quantum pour nettoyer les têtes de bande (voir Nettoyage des têtes de bande, page 51).
2. Essayez d'effectuer une courte sauvegarde et vérifiez.
3. Si le voyant DEL de **média** continue de clignoter, contactez le service d'assistance technique.

Erreur matérielle

Si le voyant DEL de **lecteur** clignote rapidement, une erreur matérielle s'est produite. Si le problème survient juste après la mise sous tension du lecteur, le commutateur de test d'autodiagnostic (commutateur 4) est activé et un test d'autodiagnostic a échoué. Si les voyants DEL du panneau avant clignotent ensemble, contactez le service d'assistance technique.

Si le voyant DEL de **lecteur** clignote rapidement pendant le fonctionnement du lecteur :

1. Appuyez sur le bouton **d'éjection** pour retirer la bande.
2. Si la bande n'est pas éjectée dans les 2 minutes qui suivent, appuyez sur le bouton **d'éjection** et maintenez-le enfoncé pendant plus de 5 secondes. La bande devrait être éjectée dans les 40 secondes qui suivent.
3. Contactez le service d'assistance technique pour des informations supplémentaires.

Annexe A

Chargement des révisions de micrologiciel

Votre lecteur de bande DDS-4 ou DAT 72 comprend une mémoire flash, installée en permanence, qui peut être mise à niveau électriquement. Cette mémoire permet aux OEM certifiés de réviser le micrologiciel SCSI des DAT 72 et DDS-4 rapidement et facilement. Elle prolonge aussi la durée de vie du lecteur de bande en permettant au lecteur d'hériter de technologies de pointe dès qu'elles deviennent disponibles.

Cette annexe décrit comment charger le micrologiciel sur le lecteur de bande. Sujets traités dans cette annexe :

- Méthodes de mise à niveau du micrologiciel
- Utilisation de cartouches micrologicielles

Méthodes de mise à niveau du micrologiciel

Vous pouvez mettre le micrologiciel de votre lecteur de bande à niveau de deux façons :

- Avec le logiciel de diagnostic fourni sur le CD Tape Resource ou disponible en ligne à l'adresse http://www.quantum.com/support. Ce logiciel télécharge un fichier micrologiciel via SCSI de votre ordinateur hôte au lecteur de bande.
- Avec les cartouches micrologicielles d'OEM Quantum

Utilisation de cartouches micrologicielles

La procédure suivante décrit comment mettre le micrologiciel du lecteur de bande à niveau avec une cartouche de bande de mise à niveau du micrologiciel. Les cartouches de mise à niveau du micrologiciel ne sont disponibles que pour les clients d'OEM Quantum inscrits. Contactez votre représentant en ventes pour des informations.

Remarque : Le micrologiciel peut également être mis à niveau à partir d'un ordinateur hôte via la connexion SCSI à l'aide des logiciels disponibles à l'adresse www.quantum.com.

1. Allumez le système hôte avec le lecteur DDS-4 ou DAT 72 installé.
2. Fermez toutes les applications susceptibles de communiquer avec le lecteur pendant la procédure de mise à niveau du micrologiciel.
3. Insérez la cartouche de mise à niveau du micrologiciel. Le lecteur reconnaît automatiquement la cartouche de mise à niveau du micrologiciel et commence à télécharger le micrologiciel de la cartouche en DRAM. Une fois le micrologiciel téléchargé en DRAM, le lecteur éjecte la cartouche de mise à niveau du micrologiciel et les voyants DEL de **lecteur** clignotent les uns après les autres. Lorsque le cycle de clignotement s'arrête, l'opération de mise à niveau du micrologiciel est terminée.

Avertissement : Une fois la cartouche de mise à jour du micrologiciel insérée dans le lecteur, l'alimentation ne peut pas être coupée pendant que le micrologiciel se charge. N'éteignez pas le lecteur. En cas de coupure de l'alimentation, le micrologiciel risque de ne pas se charger correctement et le lecteur risque de mal fonctionner.

N'éteignez pas le système hôte et ne coupez pas l'alimentation du lecteur tant que les voyants DEL de **lecteur** clignotent. Sinon, le lecteur risquerait de n'être plus opérationnel.

4 Il peut être nécessaire de redémarrer le système pour vérifier que l'application logicielle de sauvegarde reconnaît toujours le lecteur de bande.

Index

A

Accès à l'intérieur de l'ordinateur
  lecteurs internes 23
Alimentation de terminaison
  lecteurs internes 18
Auto-test de démarrage
  lecteurs internes 20

B

Bouton d'éjection 50, 64

C

Câbles
  alimentation (lecteurs externes) 41
  alimentation (lecteurs internes) 30
  SCSI (lecteurs internes) 27
Capacité 4
Caractéristique SCSI II xiii
Cartouches 46
  appropriées 45, 51
  chargement 48
  consignes 47
  éjection 49
  initialisation 48
  micrologiciel 66
Cartouches à bande
  appropriées 45, 51
  chargement 48
  éjection 49
  initialisation 48
  manipulation 46
Cartouches appropriées 45, 51
Cartouches micrologicielles 66
Chargement d'une cartouche 48
Composants du panneau avant 5

Compression des données
lecteurs externes 37
lecteurs internes 19, 20, 22
Configuration SCSI large/étroit
lecteurs internes 22
configuration SCSI large/étroit
lecteurs internes 23
Connexion d'un câble SCSI
lecteurs externes 38
lecteurs internes 27
SCSI large 29
Connexion d'un câble d'alimentation
lecteurs externes 41
lecteurs internes 30

D

DAT 2
DAT 72 33
capacité et taux de transfert 4
voyants DEL 54
DDS-4 33, 37
capacité et taux de transfert 4
voyants DEL 54
Déballage
lecteurs externes 34
lecteurs internes 10
Décharges électrostatiques 11
Dépannage
erreur d'écriture 63
erreur matérielle 64
l'ordinateur ne démarre pas 62
l'ordinateur ne reconnaît pas le lecteur 62
le lecteur ne fonctionne pas 61
le programme de sauvegarde ne reconnaît pas le lecteur 63
le test d'autodiagnostic échoue 61
pièces manquantes ou endommagées 60
problèmes d'ID SCSI 60
problèmes de terminaison SCSI 60
problèmes matériels de montage 61
Dommages dus à l'électricité statique 11

E

Éjection d'une cartouche 49
Enregistrement du lecteur de bande 32, 43
Erreur d'écriture 63
Erreur matérielle 64

F

Fonctionnalité TapeAlert 52

I

ID du fabricant
lecteurs internes 23
ID SCSI
lecteurs externes 36
lecteurs internes 17
problèmes 60
Initialisation d'une cartouche vierge 48
Installation
lecteurs externes 33
lecteurs internes 9

Installation rapide
lecteurs externes 6
lecteurs internes 5

L

L'ordinateur ne
démarre pas 62
reconnaissance du lecteur 62
Le lecteur ne fonctionne pas 61
Le programme de sauvegarde ne reconnaît pas le lecteur 63
Lecteur de bande
capacité 4
composants 5
enregistrement 32
taux de transfert 4
Lecteurs de bande
enregistrement 43
Lecteurs externes
auto-test de démarrage 38
compression des données 37
connexion d'un câble SCSI 38
connexion d'un câble d'alimentation 41
déballage 34
ID SCSI 36
installation 33
installation rapide 6
paramètres par défaut 35
résumé de l'installation 35
système d'exploitation hôte 38
système de reconnaissance des médias 37
terminaison SCSI 40
vérification de la parité 37
Lecteurs internes
accès à l'intérieur de l'ordinateur 23
alimentation de terminaison 18
auto-test de démarrage 20
compression des données 19
compression des données 19, 20, 22
configuration SCSI large/étroit 22, 23
connexion à un connecteur SCSI large 29
connexion d'un câble SCSI 27
connexion d'un câble d'alimentation 30
déballage 10
ID du fabricant 23
ID SCSI 17
installation 9
installation rapide 5
montage 24
outils 12
paramètres des commutateurs 16
paramètres par défaut 13
réglage des cavaliers 15
résumé de l'installation 12
système d'exploitation hôte 20
système de reconnaissance des médias 19
terminaison SCSI 29
vérification de la parité 18

M

Manipulation 46
Mise à niveau du micrologiciel 65
Montage
lecteurs internes 24
problèmes matériels 61

N

Nettoyage des têtes de bande 51

O

Outils
- lecteurs internes 12

P

Panneau avant
- voyant DEL 54

Paramètres des commutateurs des lecteurs internes 16

Paramètres par défaut
- lecteurs externes 35
- lecteurs internes 13

Pièces endommagées 60

Pièces manquantes 60

Pièces, manquantes ou endommagées 60

Pour éviter les décharges électrostatiques 11

Problèmes de terminaison 60

R

Réglage des cavaliers des lecteurs internes 15

Résumé de l'installation
- lecteurs externes 35
- lecteurs internes 12

S

Système d'exploitation hôte
- lecteurs externes 38
- lecteurs internes 20

Système de reconnaissance des médias
- lecteurs externes 37
- lecteurs internes 19

T

Taux de transfert 4

Terminaison SCSI
- lecteurs externes 40
- lecteurs internes 29
- problèmes 60

Terminaison SCSI des lecteurs externes 40

Terminaison SCSI des lecteurs internes 29

Test d’autodiagnostic
- échec 61
- lecteurs externes 38

Têtes de bande, nettoyage 51

U

Utilisation
- chargement d'une cartouche 48
- consignes pour les cartouches 47
- éjection d'une cartouche 49
- initialisation d'une cartouche vierge 48
- manipulation des bandes 46
- nettoyage des têtes de bande 51

utilisation du média
approprié 45, 51

V

Vérification de la parité
lecteurs externes 37
lecteurs internes 18
Voyant DEL 54
Lecteur 57
lecteur 64
média 57
mise sous tension 54, 61
nettoyage 51, 55
résumé 55
Voyant DEL de lecteur 57, 64
Voyant DEL de média 57
Voyant DEL de mise sous
tension 54, 61
Voyant DEL de nettoyage 51, 55